Abhandlungen der Arbeitsgemeinschaft für tier- und pflanzengeographische Heimatforschung im Saarland

DEZEMBER 1976 | HEFT 6
ZUGLEICH BAND 8 DER

Untersuchungsergebnisse aus Landschafts- und Naturschutzgebieten im Saarland

HERAUSGEGEBEN
VON DER ARBEITSGEMEINSCHAFT
FÜR TIER- UND PFLANZENGEOGRAPHISCHE
HEIMATFORSCHUNG IM SAARLAND
UND DER LANDESSTELLE
FÜR NATURSCHUTZ UND LANDSCHAFTSPFLEGE
BEIM MINISTER FÜR UMWELT,
RAUMORDNUNG UND BAUWESEN

SCHRIFTLEITUNG: HARALD SCHREIBER
DRUCK UND VERLAG A. BALZERT

INHALTSVERZEICHNIS

STARK, Ch. :

Das Kastellrechswäldchen, ein Kleebwald im südlichen Saarland 3 – 38

BELL, E. :

Der Einfluß des Hangwassers auf die Vegetation des Buntsandsteins am Staffelberg bei Sengscheid 39 – 70

VESMANIS, I.E. :

Vorschläge zur einheitlichen morphometrischen Erfassung der Gattung *Crocidura (Insectivora, Soricidae)* als Ausgangsbasis für biogeographische Fragestellungen 71 – 78

Vorschläge zur einheitlichen morphometrischen Erfassung der Gattung *Crocidura*, *Insectivora, Soricidae* als Ausgangsbasis für biogeographische Fragestellungen

Von I.E. VESMANIS

(Schwerpunkt Biogeographie der Universität des Saarlandes, 66 Saarbrücken 11; Abteilungsleiter: Prof. Dr. P. MÜLLER und Forschungsinstitut Senckenberg, Senckenberganlage 25, 6 Frankfurt am Main 1; Direktor: Prof. Dr. W. SCHÄFER)

Die Kenntnis europäischer Säugetiere hat in den letzten Jahren durch zahlreiche Untersuchungen – systematischer und ökologischer Art – zugenommen. Der systematische Status mittel- und südeuropäischer Wimperspitzmäuse ist dagegen bisher noch nicht befriedigend geklärt worden. In zahlreichen Untersuchungen versuchte RICHTER (1963, 1970a, 1970b) die verschiedenen Taxa zu trennen. Bionomische Untersuchungen der Crociduren-Fauna von Sardinien und Korsika wurden von KAHMANN und EINLECHNER (1959) und von KAHMANN und KAHMANN (1954) vorgestellt. In neuester Zeit haben sich KAHMANN und VESMANIS (1974, 1975), VESMANIS und KAHMANN 1976), VESMANIS (i. Druck, 1976a, 1976b) mit europäischen Crociduren beschäftigt.

Stratigraphisch-biogeographische Schlüsse im Sinn von DE LATTIN (1967) und MÜLLER (1974) erscheinen erst sinnvoll, wenn die Grundlagenforschung (MAYR 1967, 1975), der einheitliche Versuch zur Erfassung und Darstellung auf morphometrischer Basis der verschiedenen Taxa, erfolgreich abgeschlossen ist.

Um eine einheitliche Untersuchungsbasis für die Gattung *Crocidura* vorzuschlagen, wurden insgesamt 53 Maße am Schädel und vor allem auch an den Zähnen erarbeitet (BUCHALCZYK und RACZYNSKI, 1961; BÜHLER, 1964; HAMAR und SIMIONESCU, 1967; KAHMANN und VESMANIS, 1974; RACZYNSKI, 1961; REMPE und BÜHLER, 1969; RICHTER, 1963, 1964; RUPRECHT, 1971; SCHMIDT, 1967, 1969; VIERHAUS, 1973). Der Verfasser ist für jede Kritik zur Verbesserung dankbar.

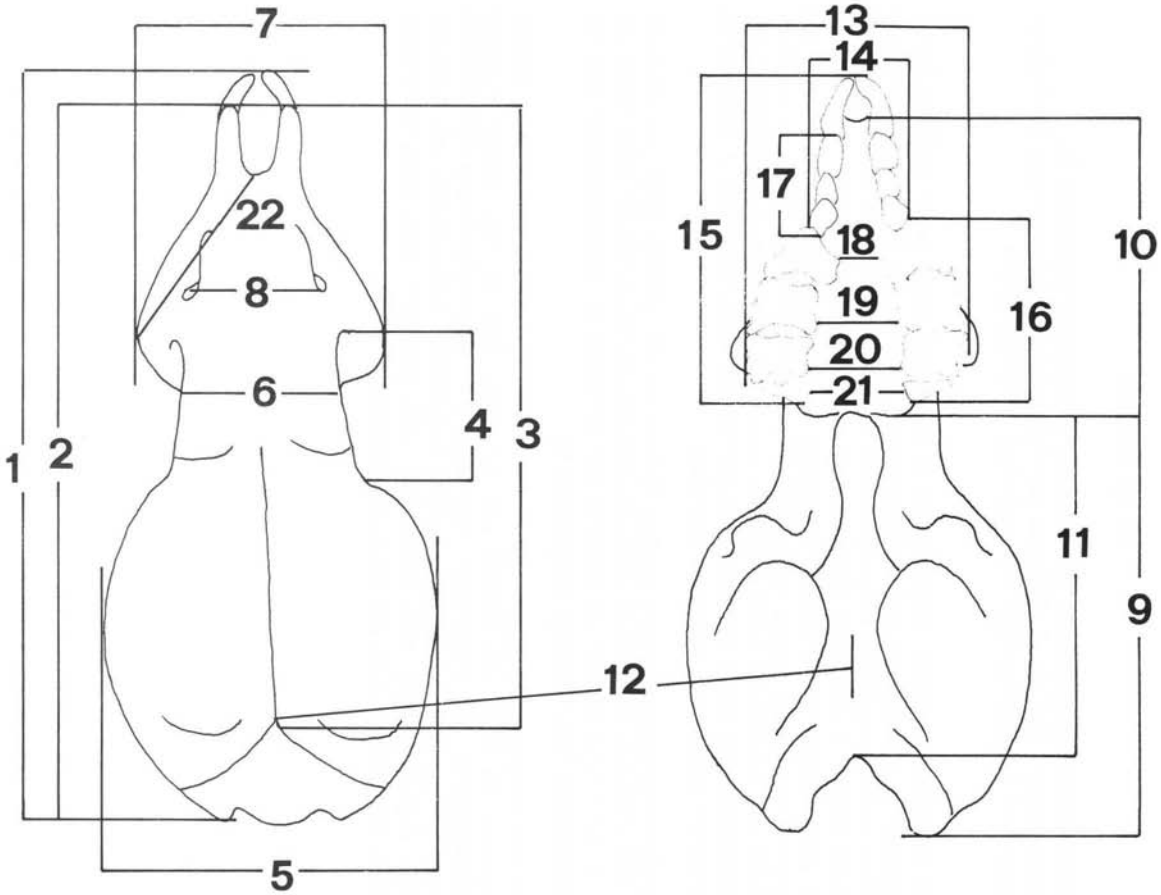
7
22
8
6
4
3
1
2
5
13
14
17
15
18
10
19
16
20
21
11
9
12

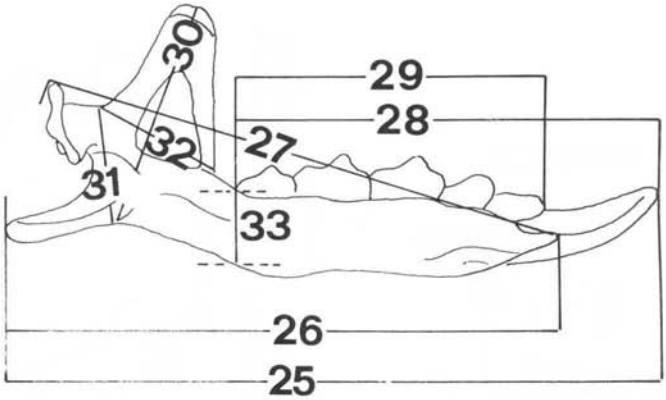
30
29
28
27
32
31
33
26
25

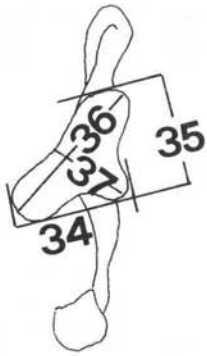
36
35
37
34

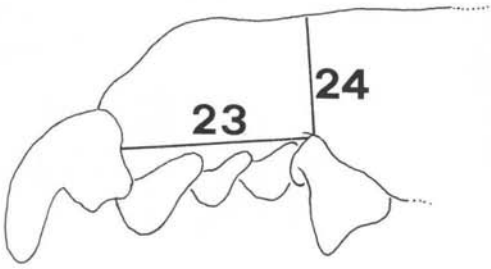
24
23

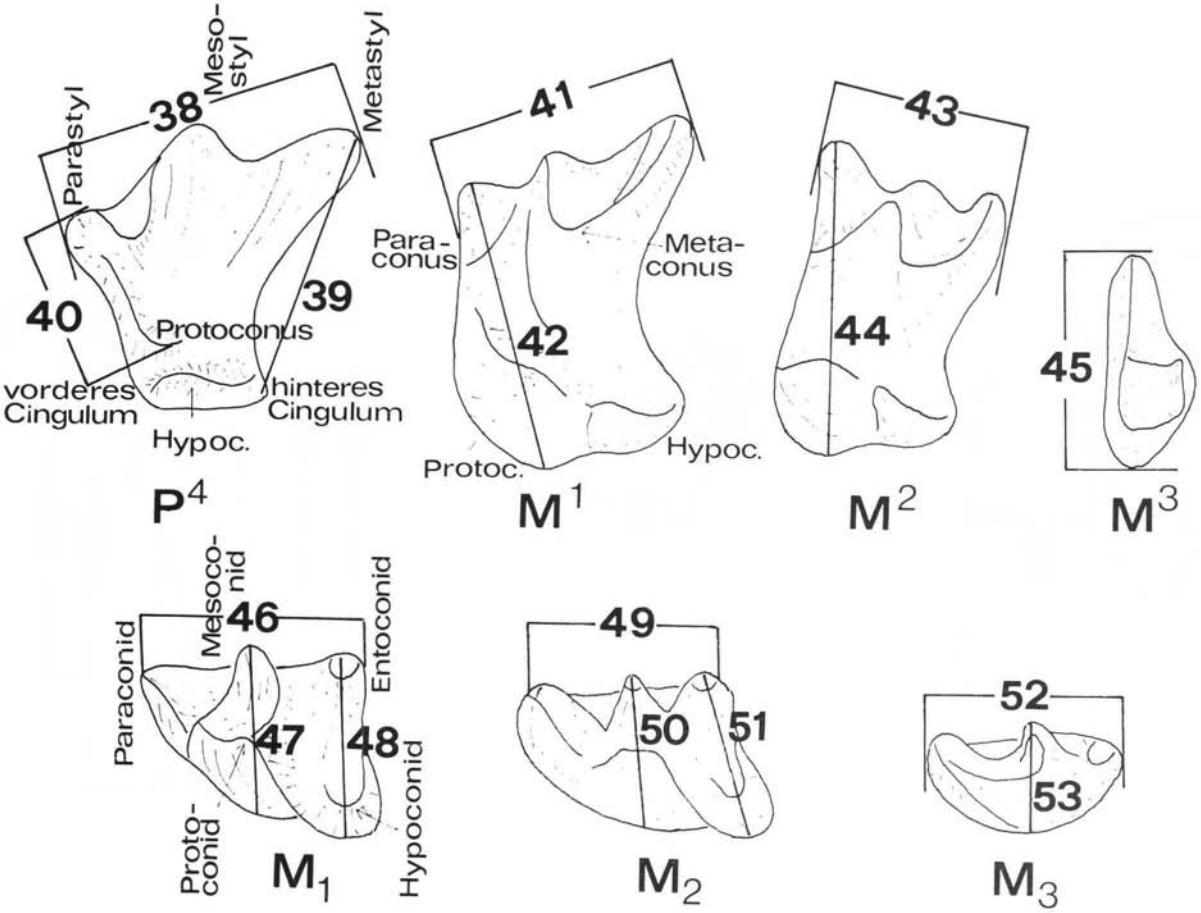
Meso-
styl
Metastyl
Parastyl
38
39
40
Protoconus
vorderes
Cingulum
hinteres
Cingulum
Hypoc.
P4
41
Para-
conus
Meta-
conus
42
Protoc.
Hypoc.
M1
43
44
M2
45
M3
Mesoco-
nid
46
Entoconid
Paraconid
47
48
Proto-
conid
Hypoconid
M1
49
50
51
M2
52
53
M3

Schädel- und Zahnmaße :

1 =	CIL	= Condyloincisiv-Länge
2 =	CBL	= Condylobasal-Länge
3 =	PL	= Prosthion bis Lambda
4 =	MSQ	= Maxillofrontale bis Squamosum
5 =	SKB	= Schädelkapsel-Breite
6 =	IB	= Interorbital-Breite
7 =	ZB	= Zygomatik-Breite
8 =	LB	= Lacrymale Breite
9 =	SKL	= Schädelkapsel-Länge
10 =	GL	= Gaumen-Länge
11 =	SB	= Staphylion bis Basion
12 =	SV	= Sphenobasion bis Vertex, entspricht der Schädelkapsel-Höhe
13 =	M–M	= maximale Breite über den Molaren, an den Kronen gemessen
14 =	RB	= rostrale Breite, gemessen über der Alveole des 3. einspitzigen Zahnes
15 =	OZL	= obere Zahnreihen-Länge, I–M^3
16 =	P^4–M^3	= Zahnreihen-Länge P^4 bis M^3
17 =	P^1–P^3	= maximale Länge der drei einspitzigen kleinen Praemolaren
18 =	iP^4–iP^4	= innerer Abstand, P^4 – P^4
19 =	iM^1–iM^1	= innerer Abstand, M^1 – M^1
20 =	iM^2–iM^2	= innerer Abstand, M^2 – M^2
21 =	iM^3–iM^3	= innerer Abstand, M^3 – M^3
22 =	RZ	= Rhinion bis Zygion
23 =	RL	= Rostrum-Länge, zwischen I–Alveole und P^4–Alveole
24 =	RH	= Rostrum-Höhe über dem P^4
25 =	AI	= Angulare bis incl. Incisivus
26 =	UKL	= Unterkiefer-Länge
27 =	CL	= Condylar-Länge
28 =	UZL	= untere Zahnreihen-Länge, I–M_3
29 =	C-M_3	= untere Zahnreihen-Länge, C–M_3
30 =	CH	= Coronar-Höhe
31 =	PCH	= Postcoronar-Höhe
32 =	CB	= Coronar-Breite
33 =	RaH	= Ramus-Höhe
34 =	GKBL	= Gelenkkopf-Basis-Länge, ventrale Facette des Proc. articularis bis median. Condylus mandibulae-Sporn
35 =	GKH	= Gelenkkopf-Höhe, senkrecht zu GKBL gemessen, ventrale Facette des Proc. artic. bis dorsale Facette des Proc. artic.
36 =	GKL	= Gelenkkopf-Länge, diagonal gemessen

37 = GKB	=	Gelenkkopf-Breite
38 = LP^4	=	Länge P^4, Vorderrand Parastyl bis Hinterrand Metastyl
39 = BP^4	=	Breite P^4, Basis Hypoconus bis Metastyl außen
40 = P – P	=	Parastyl Basis bis Protoconus-Spitze, P^4
41 = LM^1	=	Länge M^1, Vorderrand Parastyl bis Hinterrand Metastyl
42 = BM^1	=	Breite M^1, Parastyl außen bis Basis Protoconus
43 = LM^2	=	Länge M^2, Vorderrand Parastyl bis Hinterrand Metastyl
44 = BM^2	=	Breite M^2, Parastyl außen bis Basis Protoconus
45 = LM^3	=	Länge M^3, maximal
46 = LM_1	=	Länge M_1, Basis Paraconid bis Basis Entoconid
47 = BM_1	=	Breite M_1, Mesoconid bis Basis Protoconid
48 = BM_1^+	=	Breite M_1, Entoconid bis Basis Hypoconid
49 = LM_2	=	Länge M_2, Basis Paraconid bis Basis Entoconid
50 = BM_2	=	Breite M_2, Mesoconid bis Basis Protoconid
51 = BM_2^+	=	Breite M_2, Entoconid bis Basis Hypoconid
52 = LM_3	=	Länge M_3, maximal
53 = BM_3	=	Breite M_3, maximal

Schriften

BUCHALCZYK, T. und RACZYNSKI, J. (1961): Taksonomiczna wartość niektórych pomiarw czaszki krajowych przedstawicieli rodzaju *Sorex* LINNAEUS, 1758 i *Neomys* KAUP, 1829. – Acta theriol. **5** (9): 115 - 124.

BÜHLER, P. (1964): Zur Gattungs- und Artbestimmung von *Neomys*-Schädeln. – Gleichzeitig eine Einführung in die Methodik der optimalen Trennung zweier systematischer Einheiten mit Hilfe mehrerer Merkmale. — Z. f. Säugetierkde. **29** (2): 65 - 93.

DE LATTIN, G. (1967): Grundriß der Zoogeographie. – Stuttgart: 1 - 602.

HAMAR, M. und SIMIONESCU, V. (1967): Date noi privind variabilitatea si raspindirea geografica a genuli *Crocidura* WAGLER (1832) *(Insectivora)* in Republica Socialista Romania. – Comunicari de zool. **5**: 115 - 125.

KAHMANN, H. und EINLECHNER, J. (1959): Bionomische Untersuchungen an der Spitzmaus *(Crocidura)* der Insel Sardinien. – Zool. Anz., Leipzig **162** (3/4): 63 - 83.

KAHMANN, H. und KAHMANN, E. (1954): La musaraigne de Corse. – Mammalia, Paris **18** (2): 129 - 158.

KAHMANN, H. und VESMANIS, I. (1974): Morphometrische Untersuchungen an Wimperspitzmäusen *(Crocidura)* 1. Die Gartenspitzmaus *Crocidura suaveolens* (PALLAS, 1811) auf Menorca. – Säugetierkdl. Mitt., München **22** (4): 313 - 324.

KAHMANN, H. und VESMANIS, I. (1975): Morphometrische Untersuchungen an Wimperspitzmäusen *(Crocidura)* 2. Zur weiteren Kenntnis von *Crocidura gueldenstaedti* (PALLAS 1811) auf der Insel Kreta. Opuscula Zool., München **136**: 1 - 12

MAYR, E. (1967): Artbegriff und Evolution. – Hamburg; Berlin: 1 - 617.

— (1975): Grundlagen der zoologischen Systematik. – Hamburg; Berlin: 1 - 370.

MÜLLER, P. (1974): Aspects of zoogeography. – Den Haag: 1 - 208.

RACZYNSKI, J. (1961): Convenient taxonomic features of skulls of certain mammals from owl pellets. – Acta theriol. **5** (20): 295 - 297.

REMPE, U. und BÜHLER, P. (1969): Zum Einfluß der geographischen und altersbedingten Variabilität bei der Bestimmung von *Neomys*- Mandibeln mit Hilfe der Diskriminanzanalyse. – Z. f. Säugetierkde. **34** (3): 148 - 164.

RICHTER, H. (1963): Zur Untersuchung von *Crocidura r. russula* und *Crocidura l. leucodon* nach Schädelmerkmalen, Gebiß und Hüftknochen. – Zool. Abh. staatl. Mus. Tierkde., Dresden **26** (7): 123 - 133.

— (1964): Bestimmung der Unterkiefer (Manibulae) von *Crocidura r. russula* (HERMANN, 1780) und *Crocidura l. leucodon* (HERMANN, 1780). — Z. f. Säugetierkde. **29** (4): 253.

— (1970 a): Neue Funde der Gartenspitzmaus, *Crocidura suaveolens* (PALLAS 1811), in Nordspanien und Portugal. — Mitt. zool. Mus. Berlin **46** (1): 91 - 95.

— (1970 b): Zur Taxonomie und Verbreitung der palaearktischen Crociduren. — Zool. Abh. staatl. Mus. Tierkde., Dresden **31** (17): 293 - 304.

RUPRECHT, A. L. (1969): Taxonomic value of mandible measurements in the genus *Plecotus* Geoffroy, 1818. — Acta theriol. **14** (6): 63 - 68.

SCHMIDT, E. (1967): Vergleichende und populationsstatistische Untersuchungen an Unterkiefern der Feld- und Gartenspitzmaus, *Crocidura leucodon* (HERMANN, 1780) und *Crocidura suaveolens* (PALLAS, 1811), in Ungarn. — Säugetierkdl. Mitt., München **15** (1): 61 - 67.

— (1969): Über die Koronoidhöhe als Trennungsmerkmal bei den *Neomys*-Arten in Mitteleuropa sowie über neue *Neomys*-Fundorte in Ungarn. — Säugetierkdl. Mitt., München **17** (2): 132 - 136.

VESMANIS, I. (1976a): Zur Identität des Typus-Exemplares von *Crocidura corsicana* RAYNAUD und HEIM DE BALSAC 1940 im Vergleich zu *Crocidura cyrnensis* MILLER 1907. — Bonn. Zool. Beitr. **27** (3/4): 164 - 171.

— : (1976b) Beitrag zur Kenntnis der Crociduren-Fauna Siziliens *(Mammalia : Insectivora)*. Z.f. Säugetierkde. **41** (5): 257 - 273.

— : Morphometrische Untersuchungen an sardischen Wimpernspitzmäusen *(Insectivora: Crocidura)*. — (i. Druck).

VESMANIS, I. und KAHMANN, H. (1976): Morphometrische Untersuchungen an Wimperspitzmäusen *(Crocidura)*: 3. Ein Vorkommen der Gartenspitzmaus, *Crocidura suaveolens* (PALLAS 1811) in der Provinz Salamanca, Spanien. — Säugetierkdl. Mitt., München **24** (1): 19 - 25.

VIERHAUS, H. (1973): Zum Vorkommen der Feldspitzmaus *Crocidura leucodon* (HERMANN, 1780) in Westfalen. — Natur und Heimat, Münster **33** (1): 1 - 11.

Anschrift des Verfassers:

Indulis Vesmanis, Forschungsinstitut Senckenberg, Senckenberganlage 25, D - 6000 Frankfurt am Main

ZOBODAT - www.zobodat.at

Zoologisch-Botanische Datenbank/Zoological-Botanical Database

Digitale Literatur/Digital Literature

Zeitschrift/Journal: Delattinia

Jahr/Year: 1976

Band/Volume: 6

Autor(en)/Author(s): Vesmanis Indulis E.

Artikel/Article: Vorschläge zur einheitlichen morphometrischen Erfassung der Gattung Crocidura,Insectivora, Soricidae als Ausgangsbasis für biogeographische Fragestellungen 71-78