download www.biologiezentrum.at

Folge 19 Jänner 1975

ORNITHOLOGISCHER INFORMATIONSDIENST

herausgegeben von der österreichischen Gesellschaft für Vogelkunde, Ref. Faunistik, c/o Naturhistorisches Museum, Postfach 417, A-1014 Wien.

Zusammengestellt unter Mitarbeit von L.Aschenbrenner und Dr.Kurt Bauer von Dipl.Ing.Peter Prokop.

Nur für den persönlichen Gebrauch; gilt nicht als Veröffentlichung.

- - - - - - - - - - -

Abkürzungen der zitierten Beobachternahmen:

Almer E.	EAl	Prokop Dipl.Ing.P.	PPr
Aschenbrenner L.	LAsch	Reid J.C.	JRe
Baar W.	WBa	Samwald F.	FSa
Bauer Dr. K.	KBa	Schindler W.	WSchi
Billek A.	ABi	Schmitz O.	OSchm
Blum V.	VBl	Schobesberger G.	GScho
Czikeli H.	HCz	Spitzenberger Dr. F.	FSp
Duda Dr. E.	EDu	Spitzer Dr. G.	GSp
Erlinger G.	GEr	Stadelmann F.	FSt
Ganso M.	MGa	Staudinger M.	MSt
Geisler F.	FGe	Stoiber Ch.	ChSt
Haar H.	HHa	Taylor D.	DTa
Habersohn M.	MHa	Thaler Ing. A.	ATh
Kilzer R.	RKi	Triebl R.	RTr
Kurth D.	DKu	Wagner S.	SWa
Mayer A.	AMa	Weber OSR. W.	WWe
Metz E.	EMe	Weissert Dipl.Ing.B.	BWe
Myrbach-Rheinfeld Dr. H.	HMR	Wolff P.	PWo
Pammer G.	GPa	Woschitz M.	MWo
Pammer L.	LPa	Wruß W.	WWr
Pauler Dipl.Ing. K.	KPau	Zdimal Dkfm. E.	EZd
Petz E.	EPe	Zmölnig J.	JZm
*) Lauermann H.	HLa		

download www.biologiezentrum.at

Der Witterungsablauf im Berichtszeitraum

Mai: Bei eher reichlichen Niederschlagsverhältnissen zu kühl.

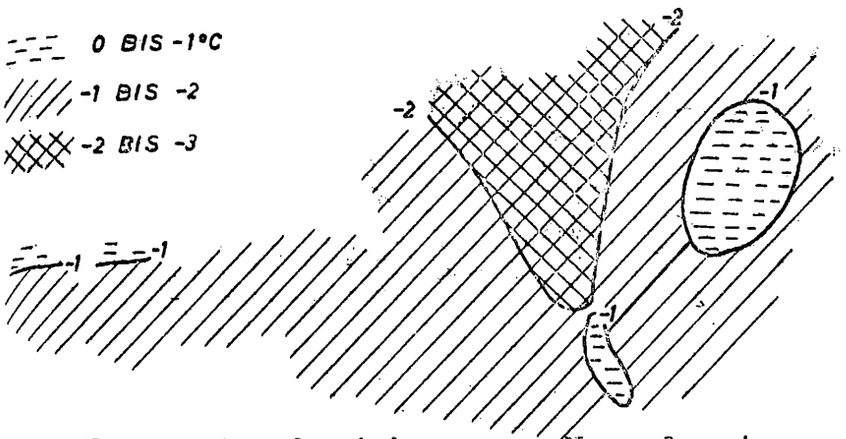

Temperaturabweichung vom Normalwert

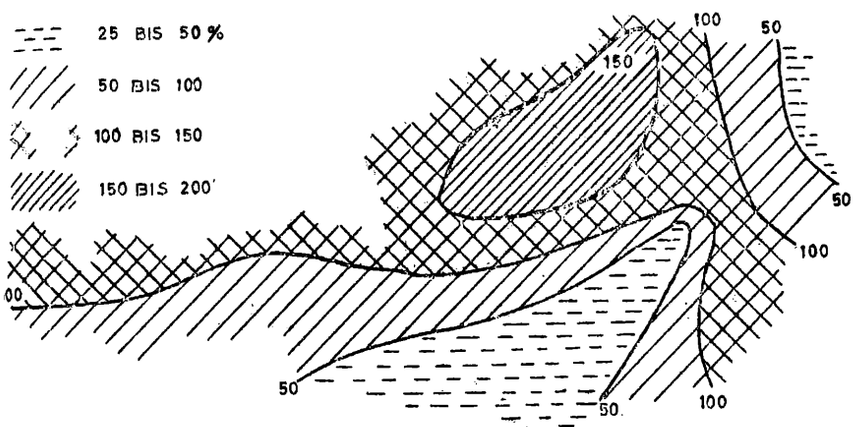

Niederschlagsmenge in % d.Normalwertes

Die wechselhafte, meist kühle und niederschlagsreiche Witterung, mit wiederholten Neuschneedecken bis unter 1500 m Seehöhe herab, verursachte besonders in den unteren Lagen ein üppiges Pflanzenwachstum, verringerte aber den Vegetationsvorsprung bis zum Monatsende auf nur mehr wenige Tage. In der 1. und 2. Dekade noch Nachtfröste im Wiener und Klagenfurter Becken, Enns- und Murtal.

Im Flachland ging in den ersten Monatstagen die Apfelblüte zu Ende. Gebietsweise wurde schon um den 15. mit der ersten Wiesenmahd begonnen, deren Durchführung vielerorts durch Regenfälle stark verzögert wurde. In den letzten Monatstagen reiften die ersten Walderdbeeren und Kirschen

Über 1000 m Seehöhe grünten die Laubbäume erst Ende Mai. In 1500 m Seehöhe begann der Krokus, nach dem Abschmelzen der Schneedecke, in der letzten Maidekade zu blühen.

Juni: Bei normalen Niederschlagsverhältnissen zu kühl.

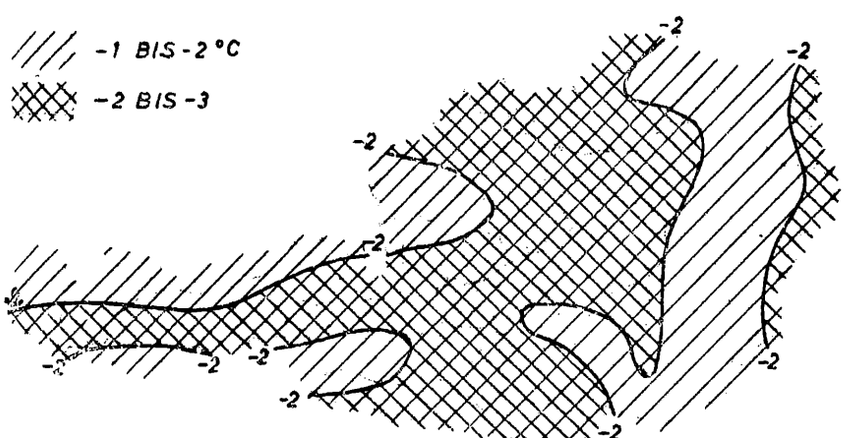

Temperaturabweichung vom Normalwert

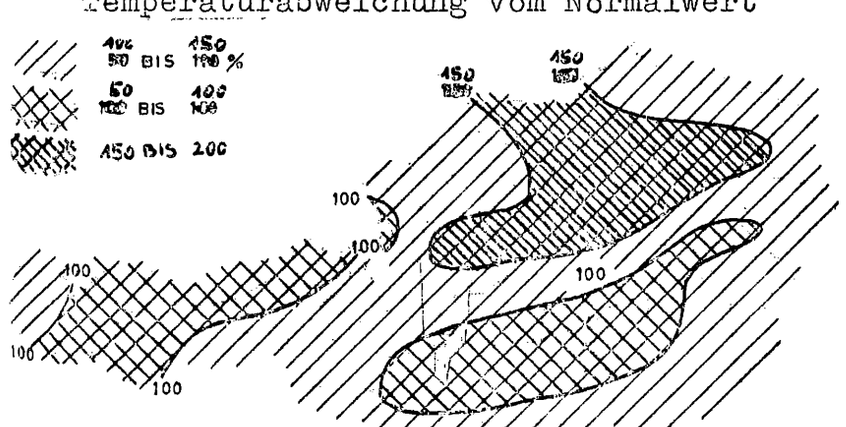

Niederschlagsmenge in % d.Normalwertes

Die wechselhafte, kühle, feuchte und gewitterreiche Witterung, gebietsweise mit 20 bis 25 Tagen mit Niederschlag und Neuschneedecken bis 1300 m herab (am 15.6. in der Steiermark sogar bis 800 m), zwischen 10. bis 16.Juni mit maximalen Schneehöhen bis ca. 45 cm, verzögerte die weitere Vegetationsentwicklung.

Schwere Gewitter mit ergiebigen Regenfällen und Hagelschlag verursachten gebietsweise Überschwemmungen und Schäden an den Kulturen. Die Heuernte wurde durch die vielen Niederschlagstage sehr erschwert.

Almauftrieb in der ersten Dekade, verschiedentlich wegen der Schneefälle wieder vorübergehender Abtrieb zu Monatsmitte.

download www.biologiezentrum.at

Juli: Bei normalen A
Der sommerliche

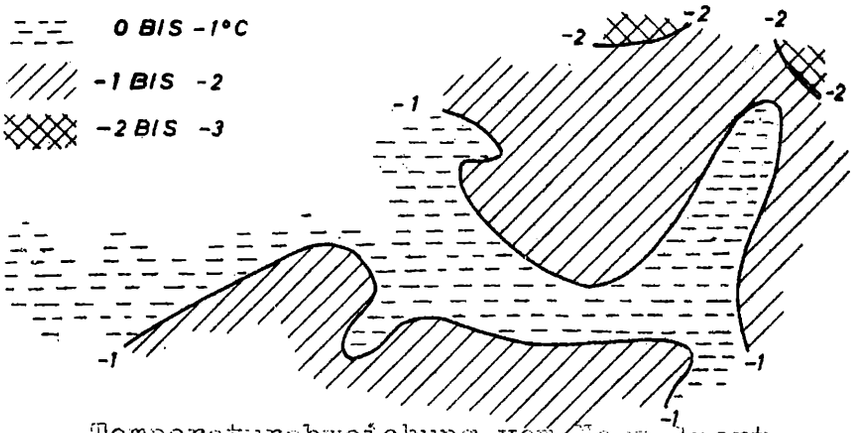

Temperaturabweichung vom Normalwert

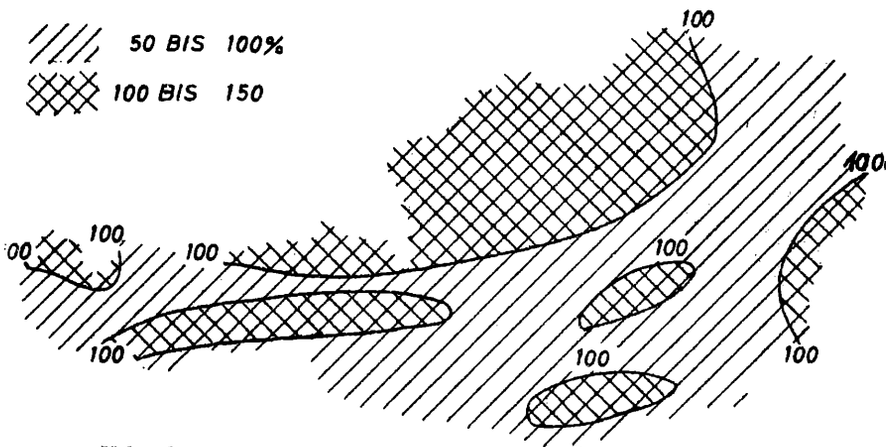

Niedersch in % d. Normalwertes

Nur rige sen er, geb ot auch mit relsc ag
verbun n, brac urz
s un . ed ersc lagsreichere etter. k teinbrüch
10./ 1. und 27 . die
vo über ance l-
grenze sc sel
höhe abs ken.

Die Jul ter
bed ngten onsverz ge-
rungen den n den iederungen
der stdekade be-
reits er lt. Bi um
Ende de itzer ode ten
dann Verfr ungen von mehr s
einer Woche festgestellt werden.
In den i bschluß der
Getreideernte in ersten o-
natstagen ebi tswe eubve
fürbun fall Dü
sowie m ie tarkes
ten n, sen und

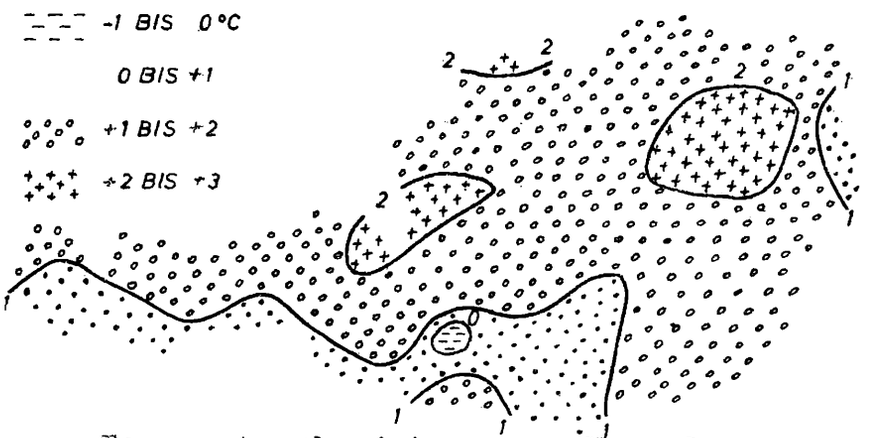

Temperaturabweichung vom Normalwert

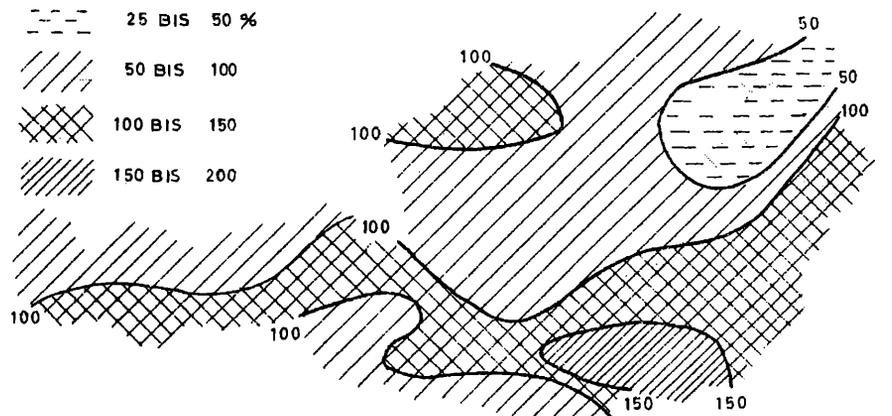

Niederschlagsmenge in % d. Normalwertes

  e b ebrach
  le Gr met-
sc Bee
ko bi

download www.biologiezentrum.at

Die Ausbreitung der Wacholderdrossel (Turdus pilaris) in Österreich

Da die Ausbreitung der Wacholderdrossel in Österreich auch in den letzten Jahren weiter vorangegangen ist, wird in der dieser Nummer des ID beiliegenden Zusammenstellung der Brutzeitbeobachtungen und Brutnachweise der Wacholderdrossel in Österreich seit 1945 versucht, einen Überblick über den derzeitigen Stand der Ausbreitung dieser Art zu gewinnen. Aus technischen Gründen war jedoch eine kartographische Darstellung des zeitlichen Ablaufes der gegenwärtigen Ausbreitung nicht möglich, weshalb hier stichwortartig darauf näher eingegangen werden soll.

Der gegenwärtige Vorstoß - vor dem es mindestens 2 Ausbreitungswellen, nämlich um die Jahrhundertwende und um 1930 gegeben hat - vollzieht sich im allgemeinen von Westen nach Osten. 1945 waren im wesentlichen folgende Verbreitungsgebiete der Wacholderdrossel in Österreich bekannt: Das Vorarlberger Rheintal samt Rheindelta, das Tiroler Außerfern, das Salzburger Becken sowie das Wald- und Mühlviertel. Inzwischen dürften in Vorarlberg alle geeigneten Biotope besiedelt worden sein und auch die Verbreitung in Tirol dürfte dichter sein als die derzeit vorliegenden Daten vermuten lassen. In Salzburg, wo der Bestand bereits 1963 von A.Mazzucco gesamthaft erfaßt wurde, ist die Wacholderdrossel verbreiteter Brutvogel in allen Gauen. In Oberösterreich läßt eine von G.Mayer angefertigte Rasterkarte eine weiträumige Besiedlung des Mühlviertels, die bis in den Sauwald ausstrahlt, weiters des Salzkammergutes und des Alpenvorlandes bis zur steirisch-niederösterreichischen Grenze erkennen. Der oberösterreichische Zentralraum, aus dem Brutnachweise aus den 20-iger Jahren vorliegen, scheint jedoch derzeit nicht besiedelt zu sein. Die Besiedelung des Alpenraumes erreichte in den letzten Jahren von Westen her Kärnten, in der Steiermark einerseits das obere Murtal und den Raum um den Neumarkter und Obdacher Sattel, andererseits entlang des Enns- und Salzatales Mariazell und ist im Begriff die niederösterreichische Grenze zu überschreiten. In Niederösterreich besteht zudem weiterhin das offenbar mindestens in die 20-iger Jahre zurückreichende Vorkommen im nordwestlichen Waldviertel, dessen Ausstrahlung nach Südosten (Jauerlinggebiet) bisher nicht exakt erfaßt werden konnte.

Die vorliegende Zusammenstellung basiert auf Angaben im faunistischen Schrifttum, den im faunistischen Archiv der ÖGV gesammelten ID-Meldungen, den gesammelten Unterlagen der Landesgruppen Kärnten, Oberösterreich und Salzburg, den brieflichen Mitteilungen befragter Regionalfaunisten und auf eigenen Beobachtungen. Zur Erleichterung der Übersicht - v.a. im Hinblick auf die Erstellung von Regionalfaunen - ist sie nach Bundesländern, politischen Bezirken und Gemeinden (in der Reihenfolge des Amtskalenders) gegliedert. Trotz der rund 250 kartierten Daten ist die Zusammenstellung zweifellos lückenhaft. Um kritische Prüfung, und - wo immer möglich Ergänzung wird gebeten. Jede auch bescheidene Ergänzung ist von Interesse, weil sie zur Verdeutlichung der gegenwärtigen Situation und zum besseren Verständnis der Weiterentwicklung beitragen kann.

download www.biologiezentrum.at

Die in der beiliegenden Karte verwendeten Symbole bedeuten Brutzeitbeobachtungen außerhalb des bekannten Brutgebietes (Kreuze, "A" in der Zusammenstellung), Brutzeitbeobachtungen innerhalb desselben (Quadrate, "B"), Beobachtungen mit qualifiziertem Brutverdacht (Ringe, "C") und schließlich Brutnachweise (ausgefüllte Kreise, "D"). Aus Platzgründen konnten die Nummern der in der Zusammenstellung aufscheinenden Beobachtungen nicht in die Karte übertragen werden; doch wird in den meisten Fällen mit Hilfe der Koordinaten und der Kartendetails (Gewässer, Grenzen) die Lokalisierung der Beobachtungen bzw. das Auffinden der Legenden zu den kartierten Punkten unschwer möglich sein.

Eine ausführliche Behandlung der Brutverbreitung und des Ausbreitungsverlaufs der Wacholderdrossel unter Berücksichtigung aller einschlägigen Veröffentlichungen soll in der "EGRETTA" erscheinen.

Beobachtungen Mai bis August 1974

Haubentaucher, Podiceps cristatus:
Im Zuge der internationalen Bestandserfassung dieser Art liegen für Österreich folgende Teilergebnisse vor:

B: Neusiedler See, ca. 40 P: Schätzung mit großem Unsicherheitsfaktor (MSt).

Südburgenland, 20 P: Starke und planmäßige Bekämpfung, daher wenige Bruten (FSa).

K: 170 P., davon mind. 57 mit erfolgreichen Bruten. Beträchtliche Störungen durch Abschußfreigabe für den Ossiacher See (S.Hemerka, E.Schratt, G.Sigl, SWa, WWr).

N: Waldviertel 34 P: Große Mobilität auch in der Brutzeit, bedingt durch spätes Auffüllen der Teiche und teilweise radikale Verfolgung (EAl, MGa, HLa, JRe, MSt, ATh).

Weinviertel 2-3 P (HLa, MSt).

Wiener Becken (Ziegelteiche) 9 P: Davon 5 Paare (alle mit Jungen) auf einem nur 2-3 ha großem Teich! (MSt).

S: Zeller See (Salzburg) 11 P (N.Winding).

V: Vorarlberg: Am österreichischen Ufer des Bodensees 220 BP (VBl, H.Jac[illegible], C Knö[illegible]ch, S.Schuster).

Ohrentaucher, Podiceps auritus:

St: 4.6. und 15.6. 1 Ex. BKl, Neudauer Teiche (BWe, HHa, MSt). Junibeobachtungen dieser Art in Mitteleuropa sind selten.

Schwarzhalstaucher, Podiceps nigricollis:

St: WWe berichtet von einem Brutnachweis im Krumauer Moor bei Admont. Dies wäre der westlichste und höchste (ca. 640 m) derzeit bekannte Brutplatz in Österreich.

download www.biologiezentrum.at

Seidenreiher, Egretta garzetta:

Insgesamt nur relativ wenig Zwischenzugbeobachtungen:

St: 28.7. 3 Ex., 4.8. 1 Ex. Hainfeld (FSa). Aus dem Seewinkel, wohl wegen der Trockenheit, keine Beobachtungen!

Rallenreiher, Ardeola ralloides:

O: 14.u.15.6. 1 Ex. in der Hagenauer Bucht (GEr)

Schwarzstorch, Ciconia nigra:

Relativ zahlreiche Brutzeitbeobachtungen, teilweise auch Horstfunde in Bgld., NÖ., OÖ., Stmk. lassen auf eine Bestandszunahme schließen. Zur Vervollständigung des Bildes wäre die Einsendung noch nicht bekanntgegebener Beobachtungen erwünscht.

Löffler, Platalea leucorhodia:

K: Erstbeobachtung für Kärnten: Am 22.5.74 1 Ex. von Lavamünd kommend, drauaufwärts fliegend beob., 24.5. am Völkermarkter Stausee, 25.5. am Sablatnigteich (WWr).

N: 21.7. 1 Ex. am Schönauerteich bei Günselsdorf (MSt).

Chileflamingo, Phoenicopterus ruber chilensis:

Aus der Wasservogelsammlung Reinhold am Gebhartsteich entkam im Mai 1 Ex., das am 17.5. am Eggenburger Teich gesehen wurde und spätestens am 3.6.74 an der Langen Lacke ankam. Kurze Zeit später fand sich dort auch das zweite Ex. vom Gebhartsteich ein. Beide Vögel waren bis Anfang September eine vielbestaunte Touristenattraktion an der Langen Lacke (MSt, HMR, PPr, DTa).

Mittelsäger, Mergus serrator:

5. und 15.6.74 1 w. am Großharter Teich (HHa, FSa, MSt). Die Beobachtung erfolgte unabhängig durch FSa bzw. HHa und MSt und ist dadurch gut gesichert. Junibeobachtungen dieser Art auf Gewässern im Binnenland sind Ausnahmen.

Steinadler, Aquila chrysaetos:

N: Am 23.6.74 1 Ex. bei Stallegg im Kamptal (WWa). Nach H.Frey (Egretta 16 1/2) wurde 1938 1 P. im Thayatal vom Horst geschossen. Über weitere Steinadlerbeobachtungen im Waldviertel seither vgl. Egretta 15/2.

Schreiadler, Aquila pomarina:

Neben mehreren Beob. aus dem Hansag (HMR, MSt, DTa) eine interessante Beob. aus NÖ: WWa beobachtete am 8.6.74 1 Ex. bei Schwechat. Trotz längerer Beob. (1 Stunde) keine sichere Artbestimmung möglich, möglicherweise auch Schelladler.

Schlangenadler, Circaetus gallicus:

N: 15.6.74 2 Ex. in der Umgebung von Retz zusammen mit einem Wespenbussard (Vergleichsmöglichkeit!) beobachtet (WWa).

©Ornithol. Ges. Bayern; www.biologiezentrum.at

Zwergadler, Hieraetus pennatus:

St: 13.7.74 1 Ex. der dunklen Phase in Lipsch bei Leibnitz, zusammen mit 3 Wespenbussarden (Vergleichsmöglichkeit!) beob. (WWa).

Habicht, Accipiter gentilis:

St: Im Mai 74 beob. GScho vom Segelflugzeug aus 1 Ex. in 3.200 m NN über dem Größenberg (Nähe Ameringkogel, Stubalmgebiet).

Rotmilan, Milvus milvus:

N: 29.6.74 1 Ex. nächst Wolkersdorf über der Straße schwebend (LAsch). Sehr bemerkenswerte Beob. im Zusammenhang mit der 1973 wahrscheinlich im selben Gebiet erfolgten Aushorstung von mind. 2 Jungvögeln, von denen einer in den Besitz von GEr kam, der ihn heute noch pflegt (vgl. ID-Nr.16).

Wespenbussard, Pernis apivorus:

Relativ zahlreiche Meldungen lassen auf einen guten Bestand in diesem Jahr schließen.

Rotfußfalke, Falco vespertinus:

B: Außerhalb des kleinen bekannten Brutgebietes im Seewinkel: 20.6.74 1 w. Ex. im Strembachtal bei Tobaj. In einer ganzen Beobachtungswoche aber keine weitere Beob. in dieser Gegend (MSt).

Rötelfalke, Falco naumanni:

K: 1 BP bestätigt (WWr), daneben noch weitere Sommerbeob.

St: 2 möglw. 3 P. im Schloß Spielfeld (MSt), im Schloß Ehrenhausen möglicherweise 2 P., im Schloß Brunnsee wahrscheinlich 1 P. (WWa).

Nach diesen im Laufe des Sommers eingetroffenen Meldungen ist der Restbestand dieser Art (1960: 280 Paare, 1970: 37-44 Paare) zwar stark zurückgegangen, aber doch nicht wie auf Grund der Frühjahrsmeldungen von K.Bauer im Jahrbuch der Wissenschaftlichen Verbände 1974 (im Druck)*) angegeben vollständig aus Österreich verschwunden.

Wachtelkönig, Crex crex:

Folgende Brutzeitbeobachtungen:

B: 20.6.74 im Strembachtal bei Rauchenwart verhört; 23.6.74 in der Nähe des Buja-Hofes bei Oberbildein verhört (MSt).

N: 14.-20.5. bei Zeiselmauer vh. (KPau); ab 14.5. in der Umgebung von Großeibenstein, Waldviertel, vh. (MSt).

St: 22.5. 2 Ex. rufend Neudorf bei Ilz (MHa); 14.6.-10.7. 1 Ex. in der Umgebung von Fürstenfeld vh. (FSa).

O: 1.6. 1 Ex. bei Sonnenwald im oberen Mühlviertel vh. (EPe).

*) Wildnis, Forst und Ackerland, Wien 1974

download www.biologiezentrum.at

Sumpfläufer, Limicola falcinellus:

B: 24.5. 1 Ex. Illmitzer Zicksee (WSchi, EMe); 25.5. 3 Ex. Götschlacke, 1 Ex. Oberstinker (MSt); 27.5. 3 Ex. ebd., 1 Ex. Götschlacke (WSchi, EMe); 3.6. 1 Ex. Götschlacke (MSt).

Säbelschnäbler, Recurvirostra avosetta:

B: Nach Beob. von EMe, PPr, WSchi, MSt, GSp und RTr heuer im Seewinkel 40 bis 47 BP.; Vernichtung einiger Gelege durch Silbermöwen (z.B. am Oberstinker, an der Langen Lacke) wurde beob.

Odinshühnchen, Phalaropus lobatus:

B: 23.5. 1 w. Illmitzer Zicksee (MSt); 24.5. ebd. (WSchi, EMe).

Flußseeschwalbe, Sterna hirundo:

B: Im Mai ca. 10 BP. am Illmitzer Kirchsee, 8 BP. an der Moschado-Lacke (EMe, PPr, WSchi, MSt).

Zwergseeschwalbe, Sterna albifrons:

B: Aus dem Seewinkel, wo diese Art bis 1953 brütete, nur eine Beob: 24.5. 1 Ex. am Kirchsee b.Illmitz (MSt).

O: 21.7. 1 ad. Ex. in der Hagenauer Bucht (GEr).

Ziegenmelker, Caprimulgus europaeus:

B: 21.7.74 1 iuv. Ex. tot an der Straße zwischen Kogl und Salmannsdorf, Bez.Oberpullendorf gefunden (JRe).

V: 26.5.74 1-2 rufende Ex. im Frutzauwald unter Rankweil (FSt).

W: 11.5.74 1 m. Ex. in der Lobau (GPa), 18.u.19.5. 1 Ex. im Ü-Geb. bei Floridsdorfer Brücke (ATh).

Bienenfresser, Merops apiaster:

Im nördl.Burgenland 5, im östl.Niederösterreich 8, in der Südoststeiermark 3 BP. beob. (JRe, FSa, MSt).

Alpensegler, Apus melba:

K: 13.7. Brutverdacht für Felswand ober der Paßhuberalm bei Mallnitz, in welche an 8-10 Stellen Alpensegler einfliegen (E.Pflegerl fide WWr).

Blauracke, Coracias garrulus:

Bestandsentwicklung besorgniserregend:

K: 1974 kein einziges BP. Der letzte bekannte Brutplatz bei Klagenfurt 1973 letztmals besetzt (WWr).

Zahlen auch in Bgld. und Stmk. rückläufig:

download www.biologiezentrum.at

B: Nördl.Burgenland: 25.7.74 3 ad. Ex. an der ungarischen Grenze bei Nickelsdorf, 15.8. 1 imm. Ex. ebd (EDu, JRe). 2.9. 2 Ex. Parndorfer Platte, am 8.9. nicht mehr festzustellen (DTa). Südl.Burgenland: 14.6. u. 20.6. 1 Ex. im Strembachtal bei Tobaj, 14.6. 1 Ex. beim Bergrasthof 1 km südl. Güssing, 22.6. 2 Ex. bei Deutschehrendorf (MSt).

O: 14.6. 1 ad. Ex. zw. Ranshofen und Braunau jagend (LPa), 22.6. 1 Ex. bei Hinteranger im oberen Mühlviertel (EPe).

St: 5.6. 1 Ex. bei Obersoboth, 1 Ex. bei Gamlitz (WWa), 16.6. 1 P. bei den Hainfelder Teichen, 2 Ex. beim Saazerteich (MSt), 24.6. 2 Ex. Rohrbach b.Waltersdorf, 30.6. 2 Ex. zw. Neudau u. Warth, 17.7. 2 Ex. Speltenbach b.Fürstenfeld (HHa).

W: 3.6. 1 Ex. im Lainzer Tiergarten (E.Judex fide EZd).

Blutspecht, Dendrocopus syriacus:

St: 3.8.74 1 Beob. in Stifting, bei Graz (S.Ott fide WWe), 1.11.74 1 w. Ex. bei Lipsch, östl. Leibnitz (WWa).

Mittelspecht, Dendrocopus medius:

B: 8. u.12.9. 1-2 Ex. im Eisenstädter Schloßpark (DTa).

N: 1.4.74 1 Beob. am Buchenberg bei Waidhofen/Ybbs (EAl).

St: 19.7.74 1 Ex. Graz Dominikanergrund (WWe).

Heidelerche, Lullula arborea:

B: 31.5. 1 Ex. vh. Kalvarienberg bei Neusiedl (WSchi), 20.7. 3 Ex. zwischen Kogel und Salmannsdorf Bez. Oberpullendorf (JRe).

N: 16.5.74 zwischen Neunagelberg und Breitensee, bei Gmünd, auf Draht sitzend und im Singflug (MSt), 3.6. 1 Ex. bei Felixdorf (WSchi).

St: 11.4.74 Tauplitzalm (ca. 1.600 m) 1 Ex. im Singflug.

Felsenschwalbe, Ptyonoprogne rupestris:

K: 13.7. zwei Nester oberhalb Paßhuberalm b.Mallnitz. Neuer Brutplatz (WWr).

Maskenstelze, Motacilla f.feldegg:

B: 3.7.74 Rust, 2 P. mit flüggen Jungen und 1 einzelnes Ex., 1 P. machte dort auch eine zweite Brut (J.Digruber fide LAsch, ATh).

St: 8.4.74 1 m. Ex. Saaz (FSa).

Schwarzstirnwürger, Lanius minor:

B: Beob. von EMe, PPr, JRe, WSchi und MSt zwischen 11.5. und 4.6.74 lassen darauf schließen, daß im Gemeindegebiet von Illmitz mit mindestens 6 BP. zu rechnen ist.

St: 30.4.74 1 Ex. bei Großwilfersdorf (FSa), 20.6. 2 Ex. auf Leitungsdraht an der Straße zw.Neudau und Wörth (MSt).

download unter www.biologiezentrum.at

Rotkopfwürger, Lanius senator:

1974 keine einzige Meldung!

Dorngrasmücke, Sylvia communis:

Verhältnismäßig zahlreiche Beob. dieser Art aus dem Osten Österreichs, wo sie z.B. im niederösterreichischen Weinviertel von mehreren Beobachtern noch als durchaus häufig bezeichnet wird. Angesichts des Rückganges dieser Art in zahlreichen anderen europäischen Ländern wären exakte Angaben über die Vorkommensdichte erwünscht!

Fitis-Zilpzalp-Mischsänger:

B: MSt verhörte am 25.6. im Lafnitztal bei Rosendorf ein Ex., dessen Gesangsstrophen in der ersten Hälfte aus Zilpzalpelementen (z.T. nach kurzer Fitis-Einleitung), in der zweiten Hälfte aus solchen des Fitis bestanden. Leider blieb die Artzugehörigkeit ungeklärt.

Schwarzkehlchen, Saxicola torquata:

N: 16.5.64 1 m. zwischen Breitensee und Neunagelberg (bei Gmünd, MSt), 6.6. und 11.6. 1 Ex. beim Großen Stiftsteich in Geras (EAl). Die bisher westlichsten Beob. aus dem Waldviertel im ID.

O: 30.5.74 1 m. bei Winkel, Gemeinde Traunkirchen (HCz).

Nachtigall, Luscinia megarhynchos:

K: 8.6.74 1 Ex., 19.6. 2 Ex. singend am Völkermarkter Stausee, kein Brutnachweis erbracht (MWo).

Steinrötel, Monticola saxatilis:

K: 14.7. unter der Romatenwand bei Mallnitz festgestellt (WWr).

V: 11. u. 13.6.74: Nach Schneefällen, die bis ins Tal reichen, kann RKi bei Wald am Arlberg 1 w. und 2 Tage später 1 m. einwandfrei beob. Sehr bemerkenswerte Beob. als Hinweis auf ein nicht näher bekanntes Brutvorkommen im Arlberggebiet (siehe auch ID-Nr.15).

Wacholderdrossel, Turdus pilaris:

Siehe die beiliegende Liste der Brutzeitbeobachtungen und Brutnachweise in Österreich seit 1945, sowie die Verbreitungskarte.

Mauerläufer, Tichodroma muraria:

Zwei Brutzeitbeobachtungen aus verhältnismäßig geringer Seehöhe:

K: 11.4.74 1 P. am Kanzianiberg bei Finkenstein, ca. 700 m (WWr).

T: 19.7.74 Nest mit 2 Jungen am Eingang der Gallizenklamm bei Lienz, ca. 750 m (MHa).

©Ornithologie www.biologiezentrum.at

Grauammer, Emberiza calandra:

Die folgenden Beob. weisen auf eine Ausbreitung dieser Art im südl. Burgenland, in der Südoststeiermark und in Kärnten hin:

B: Von MSt zw. 17. u.24.6.74 bei Kulm, im Strembachtal bei Rauchenwart, bei Deutschehrendorf, Steinfurth, bei Oberbildein, bei Rohrbach (bei Oberwart) und bei Kirchfidisch beobachtet.

K: Im Juni 1974 das von U.Glutz gemeldete Brutvorkommen bei Reisach im Gailtal bestätigt (JZm). Im Juli von JZm auch bei Gundersheim im Gailtal festgestellt.

O: 25.3.74 1 singendes m. in Braunau-Haselbach; 29.6. 1 singendes m. in Braunau-Gasteig (GEr).

St: 10.5.-16.6. 1-2 singende Ex. am westl. Ortsrand von Ilz, 25.u. 26.5. je 1 Ex. Riegersdorf, 1.6. 1 Ex. Hainersdorf (HHa), 16.6. am Saazerteich (MSt), 2 Ex. Gillersdorf bei Fürstenfeld, 21.6. 1 Ex. Großhartmannsdorf (HHa), 20.7. 1 Ex. bei Perbersdorf östl. Leibnitz (WWa).

Ortolan, Emberiza hortulana:

K: Angeregt durch die Beob. von U.Glutz und einer Berner Studentengruppe stellte JZm im Juni 1974 ein größeres Brutvorkommen (über 10 singende m.) zw. Kleblach u.Steinfeld im Drautal fest und bestätigte damit eine Mittelung im Lehrerverein f.Naturkunde aus den 50-iger Jahren. Ebenfalls zw.Rattendorf u. Treßdorf im Gailtal mehrere singende m. (WWr).

Zippammer, Emberiza cia:

K: Von WWr im Mai u.Juni 1974 bei Rechberg ständig ein singendes m. vh. Dieses Vorkommen liegt in nächster Nähe des ersten publizierten Brutnachweises f.K. ("zw. Eisenkappel u.Sittersdorf", O.Mergenthaler in K.Bauer, Mitt.LM.Joanneum, Zool.-bot.t,1956). Am 2.8. frisch ausgeflogene iuv. in der Dobratschschütt.

N: 5.9. 3 Ex. an der Bahntrasse am Schneeberg (DTa). Interessante Beob., da R.Tomek (Blätter Nat.kde Nat.schutz 26/1939) hier am 30.5.1939 ebenfalls einen Vogel dieser Art sah. Außerdem von DTa Beob. im Bereich des Vorkommens an der Hohen Wand.

Zitronenzeisig, Serinus citrinellus:

T: 12.5.74 mehrere bei Trins im Gschnitztal (HMR).

Birkenzeisig, Carduelis flammea:

O: Im Anschluß an das im ID-Nr.16 gemeldete Brutvorkommen bei Braunau weitere Brutzeitbeobachtungen aus diesem Raum: 5.5. und 12.5. jeweils 1 Ex. unter Girlitzen in Braunau-Höft beob.(GEr).

Karmingimpel, Carpodacus erythrinus:

St: Das 1973 festgestellte Vorkommen bei Bad Mitterndorf besteht weiterhin. Zwischen 31.5. und 4.6. stellte HCz dort maximal 4 singende m. und 1 w. fest.

download www.biologiezentrum.at

Saatkrähe, Corvus frugilegus:

Außer der von FSp in Wulkaprodersdorf festgestellten Brutkolonie (siehe auch Egretta 17/1) und den bereits bekannten und weiterhin bestehenden Brutkolonien bei Potzneusiedl und Gattendorf wurde am 5.5.74 von MGa auch noch eine weitere Brutkolonie mit mind. 20 BP. nordwestlich von Laa/Thaya gefunden. Während des ganzen Sommers wurden adulte Saatkrähen im nördl. Burgenland und im niederösterr.Weinviertel wiederholt und teilweise auch in größeren Zahlen beob. Besonderer Brutverdacht besteht in folgenden Fällen: Ende Mai im österr.-ung.Grenzgebiet östl.Andau (EMe, WSchi), 12.6. Westautobahn ca. 4 km westl. Ausfahrt Melk, ca. 100 Vögel im Flug beobachtet (PWo), Abzweigung der Wechselbundesstraße von der Südautobahn im Spätsommer und Frühherbst (vor Eintreffen der Wintergäste) dort regelmäßig 30-40 Ex. beob. (WWa).

- - - - -

Korrektur zu ID 18, Seite 9:

Würgfalke, Falco cherrug:

Selbstverständlich West- statt Ostgrenze.

download www.biologiezentrum.at

BEILAGE ZUM ORNITHOLOGISCHEN INFORMATIONSDIENST Nr.19 Dez.1974

Wacholderdrossel (Turdus pilaris)

Brutvorkommen und Brutzeitbeobachtungen seit 1945

A. Burgenland

P.B. Eisenstadt:

1. Purbach, am Kanal, 1 Ex. m. sehr geringer Fluchtdistanz, 3.5.67 (M.Dangl) A 47°54'/16°42'

B. Kärnten

P.B. Hermagor:

2. Kirchbach, Gail westl.d.Ortes, mind. 1 BP. 13./14.6.1973 (U.Glutz 1963)[xx)] D 46°38'/13°10'
[xxx)]
3. Kötschach-Mauthen, Plöckenpaßstraße, östlich Mageseng, 1 Ex. 16.5.1966 (K.Bauer)[x)] B 46°37'/12°56'
4. Kötschach-Mauthen, Hangwald über Valentinbach, 1 singendes m. 17.5.1966 (K.Bauer) B 46°37'/12°57'

P.B. Klagenfurt-Land:

5. Grafenstein, Auwald bei Gurkmündung, fütternde Ex. 1973 (W.Wruß) D 46°36'/14°31'

P.B. St.Veit a.d.Glan:

6. Guttaring, Torfstich an der Grenze zur Stmk., aufgeregt fliegende und warnende Vögel, 16.5.1967 (I.u.S.Präsent) C 47°01'/14°29'
7. Guttaring, Moorbirkenbestand bei Althaus, brütende Ex., 29.4.74 (E.Hable) D 47°00'/14°30'
8. Metnitz, Almen an der Nordseite der Haiderhöhe, 1 Ex. 31.7.67 (W.Wruß) A 46°55'/14°00'

---

x) Erläuterung zum Text: Pol.Bezirk, Gemeinde, nähere Beschreibung des Beobachtungsgebietes, Anzahl u.Verhalten der beob.,Tiere, Datum der Erstbeob.an dieser Stelle, bei mehreren Beob.frühesto Beob.mit dem stärksten Brutverdacht.

xx) der Literatur entnommene Beob. mit Jahreszahl der Publikation

xxx) s.a. Nachtrag

download www.biologiezentrum.at

P.B. Spittal a.d.Drau:

9. Kremsbrücke, Innerkrems 1 Ex. Sommer 1960? (W.Wruß) A 46°57'/13°44'

10. Molzbichl, Drauauen, 1 BP. 26.6.72 (J.Zmölnig 1971) D 46°46'/13°33'

P.B. Villach-Land:

11. Fresach, Mitterberg, regelmäßig einige Ex., Sommer 1973 (S.Wagner) B 46°43'/13°41'

C. Niederösterreich

P.B. Amstetten:

12. Waidhofen/Land, Hochkogl bei Konradsheim, 2 Ex. auf Wiese, 19.5.74 (Merwald) B 45°56'/14°41'

P.B. Gänserndorf:

13. Marchegg, Marchauen, 1 Ex. am österr. Marchufer, 30.6.68 (E.Duda) A 48°16'/16°55'

P.B. Gmünd:

14. Gmünd, überschwemmte Wiesen beim Wasserwerk, mehrere Ex. 16.5.74 (M.Staudinger) B 48°47'/14°59'

15. Gmünd, Weg zw.Breitensee und Neunagelberg, mehrere Ex. 16.5.74 (M.Staudinger) B 48°48'/14°58'

16. Großdietmanns, Teich bei Hörmanns, große Brutkolonie, 1965 (M.Ganso) D 48°42'/14°58'

17. Eisgarn, Radischen-Teich, 2 Ex., 2.6.68 (I.Luft) C 48°56'/15°07'

18. Heidenreichstein, Brunei-Teich, kleine Brutkolonie 1965 (M.Ganso) D 48°52'/15°04'

19. Amaliendorf-Aaalfang, Straße nach Heidenreichstein, einige Ex. Brutzeit 1965 (M.Ganso) B 48°50'/15°04'

20. Kirchberg am Walde, Stölzlinger Teich, 1 juv.Ex. knapp vor Flugfähigkeit, 16.5.74 (M.Staudinger) D 48°45'/15°07'

download www.biologiezentrum.at

21. Kirchberg am Walde, Haspelteich, 30-40 Ex. 21.4.74 (M.Staudinger) B 48°44'/15°06'

22. Schrems, Frauenteich, mehrere Ex. Brutzeit 1965 (M.Ganso) B 48°45'/15°05'

23. Seyfrieds, Neuhaslauer Teich, viele Ex. 5.5.74 (M.Staudinger) B 48°49'/15°08'

P.B. Lilienfeld:

24. Mitterbach/Erlaufsee, westl.d.Ortes, 1 Ex. 26.6.71 (J.Reid) B 47°48'/15°17'

P.B. Melk:

25. Raxenberg, Feld bei Troibetsberg, ca.850 m, 4 Ex., 7.7.73 (J.Reid) B 48°20'/15°14'

P.B. Waidhofen a.d.Thaya: xxx)

26a. Kautzen, Engelbrechtser Teich, mind. 1 Ex., 6.5.74 (M.Staudinger) B 48°56'/15°13'

27. Vitis, Auteich bei Eulenbach, große Brutkolonie, 14.4.65 (M.Ganso) D 48°46'/15°09'

28. Waidhofen a.d.Th., Jägerteich, 3-4 Ex., 17.5.74 (M.Staudinger) B 48°49'/15°15'

P.B. Zwettl:

29. Zwettl, Ratschenhof, 1 BP., 21.5.72 (A.Thaler) D 48°35'/15°12'

30. Zwettl, Rudmannser Teich, 4 Ex. 21.4.74 (M.Staudinger) B 48°35'/15°13'

D. Oberösterreich x)

P.B. Braunau am Inn: xx)

31. Braunau am Inn, Auen östl.Stausee Hagenau, kleine Kolonien mit 3-7 Nestern, eine kleine Kolonie im Obstgarten eines Bauern (G.Erlinger 1965) D 48°16'/13°04'

---

x) Die oberösterreichischen Daten entstammen überwiegend einer von Dr.G.Mayer zur Verfügung gestellten Zusammenstellung.

xx) Dazu noch folgende, nicht in Koordinaten erfaßbare Mitteilung von G.Mayer: Im Mattig-und Moosbachtal nach Kindler (briefl.1959) sehr häufig, angeblich erst um die Jh.-wende aufgetaucht.

xxx) s.a. Nachtrag

download www.biologiezentrum.at

32. Lochen, Uferwiesen am Nordende des Niedertrumersees, futtertragende Ex., 21.6.72 (A.Mayer) D 47°59'/13°09'

33. Perwang, Waldgeb. an der Straße, einige Ex., 22.5.66 (F.Wotzel) B 48°00'/13°05'

34. Burgkirchen, an der Mattig, mindestens 1 Ex., 7.5.1961 (G.Erlinger) B 48°12'/13°06'

35. Burgkirchen, Weikerding, 5-6 BP. 1953 (G.Erlinger) D 48°13'/13°06'

36. Burgkirchen, Spraid, eben flügge Junge, 13.5.1965 (G.Erlinger) D 48°13'/13°05'

37. Eggelsberg, Herrenholz b.Ibm, Brutkolonie 1959 (Erlinger/Fuchs/Merwald 1964) D 48°03'/12°56'

38. Eggelsberg, Ibmer Moos nördl.Hackenbuch, Brutkolonie, 1.7.66 (G.Erlinger) D 48°02'/12°57'

P.B. Freistadt:

39. Kefermarkt, Feldgehölz in der Umgebung, 10 Ex. von April bis Juli 1959 beobachtet (Resch) C 48°26'/14°31'

40. Sandl, Park des Schlosses Rosenhof, flügge Junge werden gefüttert, 9.7.67, (Erlach, Lego, Mayer) D 48°33'/14°41'

41. Waldburg, Prechtleinsschlag, Flug von 30 Ex.,23.7.1951, Brutverdacht für Uferbäume des Ketterbaches (Kerschner) B 48°31'/14°23'

42. Pregarten, 1 Ex. 5.6.60 (Merwald) B 48°21'/14°31'

43. Schönau im Mühlkreis, wandernder Trupp, 21.7.69 (Öhlinger) B 48°23'/14°43'

P.B. Gmunden:

44. Bad Goisern, von Goisern bis St.Agatha wenigstens 6 Paare 1973 erstmals brütend (Zand) D 47°37'/13°38'
D 47°38'/13°37'

download www.biologiezentrum.at

45. Gosau, im Tal bei etwa 750 m, 12.-20.7.1961 (Donner) C 47°33'/13°31'

46. St.Wolfgang im Salzkammergut, Park des Bundesinstituts für Erwachsenenbildung, noch am oberösterr.Ufer der Ischl, ein futtertragendes Paar,22.5.73 (P.Prokop) D 47°44'/13°29'

47. Laakirchen, bei Steyrermühl, 1 Ex., 1.5.1971 (Forstinger) D 47°59'/13°48'

48. Laakirchen, Gmöser Moor bei Forstern, m 2 BP., 1974 (Forstinger) B 47°58'/13°50'

49. Ohlsdorf, Ruhsam, einzelne Brutzeitbeob., Juli 1965 (Forstinger) B 47°58'/13°47'

P.B. Kirchdorf an der Krems:

50. Klaus, im Bereich des Bahnhofs Steyrling, 1 Ex. 26.6.1970 (G.Mayer) B 47°48'/14°09'

51. Edlbach, ein Nestfund am 30.4.1970 (F.Mayer) D 47°43'/14°21'

52. Edlbach, wiederholte Brutzeitbeob. ab 1967 (F.Mayer) B 47°42'/14°21'

53. Hinterstoder, Johannishof, flügge Junge 1974 (Merwald, G.Mayer) C 47°40'/14°06'

54. Roßleithen, wiederholte Brutzeitbeob. ab 1967 (F.Mayer) B 47°43'/14°19'

55. St.Pankraz, Stummergut, Familientrupp m. 4 flüggen Jungen, 14.6.70 (F.Mayer) C 47°45'/14°15'

56. Spital am Pyhrn, 2 Ex. auf Wiese, 26.5.74 (F.Mayer) B 47°40'/14°20'

57. Vorderstoder, 6 Ex., 10.7.69 (F.Mayer) B 47°42'/14°13'

58. Windischgarsten, wiederholte Brutzeitbeob. ab 1967 (F.Mayer) B 47°43'/14°20'

download www.biologiezentrum.at

P.B. Perg:

59. Naarn im Machland, kleine Waldbestände bei Laab, 6 Paare 7.5.1955 (Firbas) D 48°13'/14°38'

P.B. Ried im Innkreis:

60. Kirchdorf am Inn, Innauen, ein warnendes Ex., 11.5.68 (F.Grims) C 48°17'/13°15'

61. Eberschwang, Feldgehölze in der Umgebung, vermehrtes Auftreten, auch eben flügge Tiere, Sommer 1959 (J.Gruber) C 48°09'/13°33'

62. St.Marienkirchen/a.H., 1 singendes Ex. Mai 71 oder 72 (F.Samhaber) B 48°10'/13°34'

P.B. Rohrbach:

63. Aigen im Mühlkreis, mehrfache Brutzeitbeob. 1961-1967 (E.Petz) C 48°38'/13°58'

64. Klaffer, am Neuen Teich 2 erregt rufende Tiere, 14.6.66 (E.Petz) C 48°42'/13°51'

65. Schlägl, 7 Tiere brütend 1968 (E.Petz) D 48°38'/13°58'
D 48°38'/13°57'

66. Schwarzenberg im Mühlkreis, Hinteranger, 1 Ex., 30.4.1967 (E.Petz) B 48°42'/13°50'

67. Oberkappel, 4 Tiere auf einer Wiese, 7.4.1967 (E.Petz) B 48°33'/13°46'

68. Auberg, Hollerberg, Brutvogel (Kranzl, Enns Arch.K.1946) D 48°32'/14°03'

69. Arnreit, 5 Tiere auf einer Wiese, 24.4.1974 (G.Mayer) B 48°31'/13°59'

70. Sarleinsbach, Sprinzenstein, 2 Tiere auf einer Wiese, 19.6.1966 (E.Petz) B 48°33'/13°57'

download www.biologiezentrum.at

P.B. Schärding:

71. Vichtenstein, am Haugstein, 1 Beob. am 16.6.1961 (A.Mayer) B 48°30'/13°40'

P.B. Urfahr-Umgebung:

72. Bad Leonfelden, Wiese bei Jagdschloß Brunnwald, einige Ex. am 23.5.1953, (Renetseder in Mayer 19..) B 48°31'/14°15'

73. Zwettl an der Rodl, unterhalb des Ortes im Rodltal, 6.5.1969 (G.Mayer) B 48°27'/14°16'

74. Altenberg bei Linz, 1 Ex. am 17.5.74 (Fnadschek) B 48°22'/14°21'

P.B. Vöcklabruck:

75. Attersee, parkartiger Baumbestand bei Aufham, Brut 1968 (Ricek) D 47°54'/13°31'

76. Fornach, "Strahwiesn" im Redltal, 25.5.1971 (G.Mayer) B 48°01'/13°25'

77. Frankenburg am Hausruck, Brunnhölzl, Brut 1968 (Ricek) D 48°03'/13°30'

78. Nußdorf am Attersee, Aich, 2 Ex. im Flug, 2.5.1974 (G.Mayer) B 47°50'/13°31'

79. Vöcklamarkt, Haselwald zwischen St.Georgen und Vöcklamarkt, Brut 1968 (Ricek) D 47°59'/13°28'

80. Oberhofen am Irrsee, am Rand des Nordmoores, 24.6.74 (G.Mayer) B 48°56'/13°18'

81. St.Lorenz, Mündungsfächer der Griesler Ache, 22.4.1971 (G.Mayer) B 47°49'/13°22'

82. Tiefgraben, südl.des Irrsees bei Haidermühle, 24.6.74 (G.Mayer) B 48°52'/13°19'

83. Desselbrunn, Windern, 2 futtertragende Ex., 28.6.1972 (Forstinger) D 48°01'/13°47'

download www.biologiezentrum.at

84. Seewalchen am Attersee, im Kulturland nördl.d.Ortes am 17.5.1972 (G.Mayer) B 47°57'/13°35'

E. Salzburg

P.B. Salzburg-Stadt:

85. Salzburg, Lieferinger Au, 1 BP. 3.5.63 (M.Graf) D 47°50'/13°00'

P.B. Hallein:

86. Abtenau, bei Jagdhaus Wohlhof, 1 BP., 15.6.61 (A.Ausobsky) D 47°32'/13°19'

87. Abtenau, Fischbach, 3 Ex., 15.5.72 (A.Lindenthaler) B 47°33'/13°21'

88. Abtenau, Au, 5 Ex., 25.5.72 (A.Lindenthaler) B 47°32'/13°20'

89. Abtenau, Mühlrain, 3 Ex., 25.5.72 (A.Lindenthaler) B 47°34'/13°19'

90. Annaberg i.Lammertal, Krasthof b. Lungötz, 1 BP., 19.5.61 (A.Ausobsky) D 47°29'/13°21'

91. Annaberg i.Lammertal, Hofhaus, 2 m. im Singflug, 19.5.61 (A.Ausobsky) C 47°29'/13°21'

P.B. Salzburg-Umgebung:

92. Köstendorf, Wald b.Dötleinsdorf, 1 unselbständiges juv., 24.5.58 (K.Mazzucco 1963) D 47°55'/13°08'

93. Köstendorf, Pragerfischer, 3-5 BP. 16.5.51 (P.Tratz in K.Mazzucco 1963) D 47°55'/13°10'

94. Seekirchen, Harl bei Zell, 1 Ex. 19.5.57 (K.Mazzucco 1963) B 47°55'/13°09'

95. Straßwalchen, Moor bei Fißlthal, einige Ex., 1.5.67 (F.Wotzel 1972) B 47°59'/13°16'

download www.biologiezentrum.at

96. Neumarkt, Ederbauer, einige Ex., 25.4.65 (F.Wotzel 1972) B 47°57'/13°15'

97. Bürmoos, 1 juv.Ex., spielenden Kindern weggenommen, 1972 (J.Köck) D 47°59'/12°54'

98. Dorfbeuern, Fuß des Lielonberges,nördl. Durchham, 2-3 Ex., 19.5.62 (K.Mazzucco 1963) B 48°01'/13°02'

99. Dorfbeuern, südl.Straße Vorau-Lauterbach, 2 flügge juv. am 30.5.63 (F.Wotzel 1972) D 48°00'/13°01'

100. Lamprechtshausen, Waidmoos, einige Brutkolonien (F.Wotzel 1966) D 48°01'/12°57'

101. Lamprechtshausen, Reicherding, 1 Ex. im Singflug, 7.5.60 (F.Wotzel 1966,72) C 47°59'/12°59'

102. Nußdorf am Haunsberg, Weitwörth, 4 fütt.Ex., 23.5.63 (K.Mazzucco 1963) D 47°55'/12°57'

103. Bergheim, Voggenberger Teichgebiet, einige Ex., 30.4.69 (F.Wotzel 1972) B 47°52'/13°02'

104. Berndorf,Westufer d.Grabensees, 1 Ex. mit Futter, 18.4.62 (H.Winkler in K.Mazzucco 1963) D 47°59'/13°05'

105. Elixhausen, Südwestecke d.Ursprunger Moors, Revierrufe verh., 19.4.63 (K.Mazzucco 1963) B 47°53'/13°03'

106. Eugendorf, Kraiwiesen, 500 m nördl. des Ortes, 2 Ex. mit Futter, 6.6.1974 (A.Aichhorn) D 47°51'/13°10'

107. Koppl, Aister Moos, mindestens 1 Ex., 28.5.67 (H.Winkler) B 47°48'/13°08'

108. Mattsee, 2 fütt.Ex., 18.6.61 (M.Graf in K.Mazzucco 1963) D 47°58'/13°05'

download www.biologiezentrum.at

109. Plainfeld, 1 km südl.d.Ortes, mind. 1 Ex., 6.6.74 (A.Aichhorn) B 47°49'/13°10'

110. Schleedorf, Egelseemoore, 1 m. 17.5.53 (F.Wotzel in K.Mazzucco 1973) C 47°57'/13°08'

111. Schleedorf, Tiefsteinschlucht, mind. 1 Ex., 6.5.61 (F.Wotzel 1972) B 47°57'/13°09'

112. Seeham, Wald nördl.d.Ortes, heftige Warnrufe, 4.4.61 (K.Mazzucco 1963) C 47°58'/13°04'

113. Seeham, Gehölz zw. Graben u.Obertrumersee, 1 m. im Singflug, 20.5.66 (F.Wotzel 1972) C 47°58'/13°05'

114. Seeham, Röhrmoos, Teufelsgraben, einige Ex., 19.4.68 (F.Wotzel in K.Mazzucco 1963) B 47°57'/13°03'

115. Wals-Siezenheim,Schloßpark Klesheim 2 flügge Jungvögel, 13.6.60 (M.Graf in K.Mazzucco 1963) C 47°49'/12°59'

116. Wals-Siezenheim, Siezenheimer Remise, mindestens 2 fütt. Altvögel, 26.5.60 (K.Mazzucco 1963) D 47°47'/12°59'

117. Wals-Siezenheim, Goiser Moos, Warnrufe verh., 15.5.60 (A.Lindenthaler in K.Mazzucco 1963) C 47°46'/12°58'

118. Faistenau, 2 Ex., 1.7.72 (J.Reid) B 47°46'/13°14'

119. Hintersee, 1 Ex., 2.7.72 (J.Reid) B 47°42'/13°17'

120. Thalgau, Wald südl.d.Ortes, ad. mit juv., 7.7.71 (F.Lacchini in F.Wotzel 1963) C 47°49'/13°14'

P.B. St.Johann i.Pongau:

121. Flachau, Mündung des Pleißlingbaches in die Enns, 2 Nester, 23.4.61 (A.Ausobsky 1963) D 47°17'/13°24'

download www.biologiezentrum.at

122. Flachau, Maierdörfl, mehrere Ex., 7.5.72 (K.Bauer u.a.) B 47°21'/13°20'

123. Kleinarl, Jägersee, ca. 4 Ex., 14.6.61 (A.Ausobsky 1963) B 47°14'/13°19'

124. St.Johann i.Pongau, Liechtensteinklammstraße 113, 8 Paare, 19.5.74 (A.Aichhorn) D 47°21'/13°12'

125. St.Veit im Pongau, 1 Nest, 7.6.66, (F.Kainhofer) D 47°19'/13°09'

126. Schwarzach i.Pongau, knapp südl.der Gemeindegrenze zu St.Johann, 6 Ex., 19.5.74 (A.Aichhorn) B 47°19'/13°11

127. Bischofshofen, Buchberg, 2 Ex., 13.6.62 (A.Ausobsky 1963) B 47°25'/13°14'

128. Mühlbach am Hochkönig, futtertragende Ex., 11.6.72 (A.Thaler) D 47°22'/13°07'

129. Werfenweng, Fromm, 2 Nester, 22.4.61 (A.Ausobsky 1963) D 47°28'/13°[illegible]

P.B. Tamsweg:

130. Mariapfarr, Gröbendorf, Revierruf mehrfach verh., 22.5.61 (A.Ausobsky 1963) B 47°08'/13°43'

131. Mariapfarr, Fanning, Rufe verh., 23.5.63 (A.Ausobsky 1963) B 47°09'/13°42'

132. Mariapfarr, an der Taurach b.Stranach, zahlr. Ex., 29.5.73 (F.Wotzel 1973) B 47°08'/13°44'

133. Ramingstein, am Weg von Madling nach Thomatal, futtertragende Ex., 23.6.74 (E.Hable) D 47°04'/13°48'

134. Tamsweg, westl. Judendorf, einige Ex., 25.5.73 (F.Wotzel 1973) B 47°07'/13°47'

download www.biologiezentrum.at

135. Tamsweg, zw. Glanz u.Moos, kl. Kolonie, 26.5.73 (F.Wotzel 1973) D 47°07'/13°49'

136. Unternberg, westl.d.Ortes, 2 Ex., 25.5.73 (F.Wotzel 1973) B 47°06'/13°43'

137. Weißpriach, zw. Hinter- und Vorderweißpriach, 2 Ex., 23.6.63 (A.Ausobsky 1963) B 47°11'/13°41'

138. Weißpriach, Sonndörfl, wahrscheinl. kl.Kolonie, 29.5.73 (F.Wotzel 1973) B 47°10'/13°42'

P.B. Zell am See:

139. Hollersbach, Rettenbach, 1 Ex., 1.7.62 (A.Ausobsky 1962) B 47°16'/12°26'

140. Krimml, Mautstraße Gerlosplatte, 1 Ex., 6.5.72 (K.Bauer u.a.) B 47°14'/12°07'

141. Krimml, 6.5.72 (K.Bauer u.a.) B 47°13'/12°10'

142. Mittersill, Filzbach, 8.7.62 (A.Ausobsky 1963) B 47°17'/12°28'

143. Niedernsill, 1 Ex., 30.6.62 (A.Ausobsky 1963) B 47°16'/12°38'

144. Niedernsill, Lengdorf, 1 Ex., 1.7.62 (A.Ausobsky 1963) B 47°16'/12°37'

145. Stuhlfelden, flügge Jungvögel, 18.6.60 (A.Aichhorn 1961) C 47°16'/12°31'

146. Uttendorf, 2 Ex., 1.7.62 (A.Ausobsky 1963) B 47°16'/12°34'

147. Wald im Pinzgau, 28.5.72, 10 Ex., (Palfinger) B 47°14'/12°13'

148. Leogang, östl.d.Ortes a.d.Ache, 2 Ex., 23.5.61 (K.Mazzucco 1963) B 47°26'/12°45'

149. Saalfelden, Hohlwegen, 1 Ex., m.Futter, 23.5.61 (K.Mazzucco 1963) D 47°29'/12°49'

download www.biologiezentrum.at

150. Saalfelden, 4 Jungvögel, 15.5.70 (Palfinger) D 47°25'/12°51'

151. Lend, Embach, 1 Nest, 7.6.70 (K.Kainhofer) D 47°17'/13°00'

152. Rauris, Hirschkopf, 29.8.52 (Gugg, Remold, Bezzel 1958) B 47°13'/12°56'

153. Rauris, Bucheben, 7 Nester 1967 (F.Kainhofer 1971) D 47°09'/12°58'

154. Bruck a.d.Glocknerstraße, 1 futtertragendes Ex., 23.5.72 (N.Winding) D 47°17'/12°49'

155. Fusch a.d.Glocknerstraße, 3 km nördl. d.Ortes, 2 Ex., mit Futter, 19.5.74 (A.Aichhorn) D 47°15'/12°49'

156. Kaprun, Kapruner Moos, Nest m. 3 Jungvögel, 30.6.62 (A.Ausobsky 1963) D 47°16'/12°46'

157. Piesendorf, Walchen, 1 Ex., 1.7.62 (A.Ausobsky 1963) B 47°17'/12°41'

158. Zell am See, Südufer d.Sees, Nestfund, 7.6.60 (A.Aichhorn 1961) D 47°18'/12°48'

159. Zell am See, Prielau, Balz, 4.4.60 (A.Aichhorn 1961) C 47°20'/12°48'

160. Zell am See, Erlbruck, einige Ex., 7.5.72 (K.Bauer u.a.) B 47°18'/12°49'

F. Steiermark

P.B. Bruck a.d.Mur:

161. St.Ilgen, Innerzwain, Weg zum Bodenbauer, ca. 750 m. 1 brütender Vogel, 31.5.73 (H.Steiner) D 47°33'/15°09'

162. Mariazell, zahl. Ex., April-Oktober 73 (S.Wagner) C 47°46'/15°18'

download www.biologiezentrum.at

163. St.Sebastian, Südufer Erlaufsee, einige Ex., 30.6.73 (J.Reid) B 47°47'/15°15'

P.B. Judenburg:

164. Judenburg, Waltersdorf, 1 BP., 20.5.73 (Bleikolm) D 47°11'/14°38'

165. Obdach, Weg zur Rothaidenhütte, 1 Ex., 28.5.70 (I.Präsent) B 47°04'/14°37'

P.B. Liezen:

166. Bad Mitterndorf, Wald bei Zauchen, Brutkolonie, 20.5.72 (H.Czikeli) D 47°33'/13°57'

167. Mitterndorf, Laasenmoor, futtertragende ad. u.unselbst.juv., Pfingsten 74 (H.Czikeli) D 47°33'/13°54'
D 47°32'/13°55'

168. Pichl bei Aussee, Ödensee, einige Ex., Pfingsten 74 (H.Czikeli) C 47°34'/13°50'
C 47°33'/13°49'

169. Pürgg-Trautenfels, Schloßpark Trautenfels, 1-2 futtertragende Ex., 11.8.68 (M.Anschau) D 47°31'/14°04'

170. Pürgg-Trautenfels, Mooswiesen, einige Ex., 14.4.74 (H.Czikeli) B 47°31'/14°06'

171. Tauplitz, nordöstl.d.Ortes 2 Ex. mit Nistmaterial, 30.4.72 (J.Reid) C 47°34'/14°01'

172. Admont, Krumauer Moor, 2 BP., 8.6.73 (W.Weber) D 47°35'/14°29'

173. Ramsau am Dachstein, Kulm, einige Ex., 1.-24.4.73 (V.Neußer) B 47°25'/13°40'

P.B. Murau:

174. Mariahof, Straße zum Furtnerteich, 1 Ex., 16.6.65 (E.Jahn) B 47°05'/14°24'

download www.biologiezentrum.at

175. Mariahof, Furtnerteich, nestbauende Ex., 26.5.72 (F.Kolb) C 47°05'/14°23'

176. Mühlen, Aichertratte, einige futtertragende Vögel, 15.6.72 (I.u.S.Präsent) D 47°01'/14°29'

177. St.Lambrecht, Auffahrt auf die Grebenze, 1 Ex., 7.5.72 (I.Präsent) B 47°03'/14°18'

178. Zeutschach, Grasluppteich, 2 futtertragende Ex., 15.5.73 (E.Hable) D 47°04'/14°22'

G. Tirol

P.B. Imst:

179. Nassereith, Wiesen bei Dormitz, 1 futtersuchendes Paar, 27.7.65 (Bodenstein 1970) C 47°18'/10°50'

180. Tarrenz, 1 Paar mit flüggen Jungen, Sandbank im Pigerbach unterhalb Strad, 1965 (Bodenstein 1970) C 47°16'/10°47'

181. Sölden, 3 km nördl.d.Ortes mind. 1 Ex., 24.4.73 (P.Wolff) B 46°59'/11°00'

182. Sölden, Zwieselstein, 1 BP. (A.Aichhorn) D 46°56'/11°01'

183. Sölden, Obergurgl, Timmelsjochstraße in 1840 m Höhe, Nest mit ca. 7tägigen Jungen, 30.5.74 (H.Löhrl) D 46°53'/11°02'

P.B. Stadt Innsbruck:

184. Arzl, Nähe Rechenhof, 1 Ex., 1.6.61 (H.Kohler 1966) B 47°17'/11°25'

185. Innau bei Egerdach, 1 Ex. sammelt Nistmaterial, 16.6.61 (H.Kohler 1966) C 47°15'/11°26'

download www.biologiezentrum.at

P.B. Innsbruck-Land: x)

186. Aldrans, Wald bei den Astenhöfen, 2 Ex. sammeln Nistmaterial, 26.5.65 (H.Kohler 1966) — C 47°14'/11°28' D 47°14'/11°27'

187. Lans, 4-5 Paare mit Jungen in der Nähe des Lanser Sees, 30.5.64 (Taylor in Kohler 1966) — C 47°14'/11°24'

188. Mutters, Föhrenwald zwischen Mutters u.Natters ca. 800 m, 2-4 Paare, 18.5.64 (Gstader in Kohler 1966) — D 47°13'/11°21'

189. Seefeld i.Tirol, kleine Brutkolonie westl.Seefeld, Mai 64 (Holmes in Bauer, Spitzenberger 1966) — D 47°19'/11°08'

190. Seefeld, Golfplatz, 40 Ex., 18.7.70 (W.Walter) — D 47°19'/11°08'

191. Thaur, Umgebung Thaurer Tümpel, 1 Ex., 24.5.73 (H.Myrbach-Rheinfeld) — B 47°17'/11°29'

192. Inzing, Inzinger Au, mehrere Ex., 4.6.63 (H.Kohler 1966) — D 47°16'/11°13'

193. Pettnau, Oberpettnau, 1 Ex., 6.5.72 (K.Bauer u.a.) — B 47°17'/11°08'

194. Zirl, Martinsbühl, 2-3 Ex., 3.6.68 (A.Lindenthaler) — B 47°15'/11°16'

P.B. Kitzbühel:

195. Itter, Bundesstraße 1 westl.d.Ortes, 4 Ex. davon 2 mit Futter, 17.6.74 (A.Aichhorn) — D 47°29'/12°08'

---

x) Dazu noch folgende, nicht in Koordinaten erfaßbare Mitteilung von H.Myrbach-Rheinfeld: Im Inntal und im Mittelgebirge allenthalben Brutvogel.

download www.biologiezentrum.at

196. Kirchberg i.Tirol, Aschau, Westrand d.Ortes, mind. 3 Ex., 3.6.74 (A.Aichhorn) B 47°23'/12°19'

197. Fieberbrunn, Waldwiese ober Lärchenfilz-Niederalm, 1 Familie am 7.7.60 (Bodenstein 1970) C 47°26'/12°34'

198. Kirchdorf i.Tirol, Erpfendorf, 1,5 km südwestl.d.Ortes, 1 Ex.stößt auf Rabenkrähe (A.Aichhorn) C 47°34'/12°28'

199. Kitzbühel, Gundhabing, unter 19 Ex. 2 mit Futter, 2.6.74 (A.Aichhorn) D 47°27'/12°21'

200. Kössen, Felder am Waldrand wenige km südl.deutscher Grenze, 4 Ex. davon 1 im Singflug, 28.4.74 (J.Reid) C 47°40'/12°24'

201. Oberndorf i.Tirol, Betonwerk 1 km südl.d.Ortes 1 Ex., 2.6.74 (A.Aichhorn) B 47°28'/12°21'

202. St.Johann i.Tirol, Westausfahrt 6 Ex., 2.6.74 (A.Aichhorn) B 47°31'/12°25'

203. St.Johann i.Tirol, 1 km westl.d. Ortes 11 Ex. davon 2 mit Futter 2.6.74 (A.Aichhorn) D 47°31'/12°24'

204. Waidring, 3 km westl.d.Ortes, 3 Ex. mit Futter, 17.6.74 (A.Aichhorn) D 47°35'/12°31'

P.B. Kufstein:

205. Kufstein, parkartige Baumgruppe bei Endach, mindestens 2 warnende Ex., 1.5.64 (H.Winkler) C 47°34'/12°09'

206. Kufstein, Innau bei Mündung des Gießenbaches in den Inn, 2 besetzte Nester, 1 mit 4 Eiern, 2.5.64 (H.Winkler) D 47°34'/12°08'

download www.biologiezentrum.at

207. Walchsee, südl. Öd 3 Ex. davon 1 im Singflug, 9.4.64 (H.Winkler) C 47°38'/12°19'

208. Breitenbach am Inn, zwischen Glatzham und Waldtal 1 heftig warnendes Ex., 23.4.64 (H.Winkler) C 47°29'/12°00'

209. Kundl, Autobahnabfahrt Wörgl, 1 Ex. fliegt über Autobahn, 23.6.74 (P.Prokop) B 47°29'/12°01'

P.B. Landeck:

210. Landeck, Stampfle, 1 Ex., 3.5.72 (K.Bauer u.a.) B 47°08'/10°32'

211. Landeck, Bildstock westl.d.Ortes 1 Ex., 3.5.72 (K.Bauer u.a.) B 47°07'/10°34'

212. Pettneu am Arlberg, Hohe Wand, kl. Brutkolonie in Fichtenwald, 2.5.72 (K.Bauer u.a.) D 47°09'/10°22'

213. Pettneu am Arlberg, Reit, 1 Ex., 2.5.72 (K.Bauer) B 47°09'/10°21'

214. St.Anton am Arlberg Bachwiesen nordöstl.Ortsrand, 2 Ex., 6.6.72 (K.Bauer u.a.) B 47°07'/10°14'

215. St.Anton am Arlberg, Mooserkreuz, mehrere Ex., 6.6.72 (K.Bauer u.a.) B 47°08'/10°16'

216. Nauders, Reschenscheideck, 30.5.66 (K.Bauer) B 46°51'/10°30'

217. Nauders, Naudersmühlen, 2 BP., 5.5.72 (K.Bauer u.a.) D 46°53'/10°29'

218. Nauders, Schloß Naudersberg, 2 BP., 5.5.72 (K.Bauer u.a.) D 46°53'/10°30'

219. Pfunds, 6 Ex., 20.-25.7.73 (H.Nopp) C 46°58'/10°32'

download www.biologiezentrum.at

P.B. Lienz:

220. Kartitsch, Winkl, Gasthof Waldruhe, 3-5 BP., 10.6.73 (U.Glutz 1973) D 46°43'/12°30'

221. Obertilliach, Mündung Rabetzlbach in Gail, 1 Paar füttert flügge Junge, 8.6.73 (U.Glutz 1973) C 46°42'/12°38'

P.B. Reutte:

222. Häselgehr, Ortsgebiet westl.d.Kirche, 1 Ex. fliegt in Obstbaum, 19.6.74 (P.Prokop) B 47°18'/10°29'

223. Reutte, Wängle 840 m, Weibchen brütet in Obstbaum, 8.5.69 (Hoffmann 1971) D 47°29'/10°41'

224. Weißenbach am Lech, Lechbrücke westl. d.Ortes, 1 Ex. fliegt über Straße, 19.6.74 (P.Prokop) B 47°26'/10°36'

P.B. Schwaz:

225. Eben am Achensee, Pletzachalm-Gernalm, mehrere Ex., 10.6.61 (H.Kohler 1966) B 47°27'/11°38'

226. Pill, Auwald westl.d.Ortes zw.Inn u. Bundesstraße 1,kleinere Kolonie, 14.5.67 (Weißenböck 1967) D 47°18'/11°40'

H. Vorarlberg

P.B. Bludenz:

227. Bürserberg, Zwischenbach, 30.4.72 (K.Bauer u.a.) B 47°05'/09°51'

228. Dalaas, Wald am Arlberg, kleine Kolonie in Auwald, 20.5.71 (R.Kilzer) D 47°07'/10°02'

229. Lech, Ortsrand, mehrere Ex., 1.5.72 (K.Bauer, P.Wolff) B 47°12'/10°08'

230. Lech, Tannberg, mehrere Ex., 2.5.72 (K.Bauer, P.Wolff) B 47°14'/10°10'

download www.biologiezentrum.at

231. Lech, Engelealpe 1500 m, 2.5.72 (K.Bauer, P.Wolff) B 47°12'/10°07'

232. Lech, Lechtal b.Kote 1458, 2 Ex., 1.5.72 (K.Bauer, P.Wolff) B 47°14'/10°10'

233. Bartholomäberg, Innerberg, 2-3 Paare, 3.4.72 (K.Bauer u.a.) D 47°06'/09°56'

234. St.Anton i.Montafon, Gipsbach, kleine Kolonie in Fichtenwald, 30.4.72 (K.Bauer u.a.) D 47°07'/09°51'

235. St.Gallenkirch, Gortipohl, mehrere Ex., 11.6.66 (K.Bauer u.a.) B 47°00'/10°00'

236. Schruns, Montjola, mehrere Ex., 30.4.72 (K.Bauer u.a.) B 47°05'/09°55'

P.B. Bregenz: x)

237. Andelsbuch, 1.5.72 (K.Bauer, P.Wolff) B 47°24'/09°54'

238. Egg, mehrfach, 1.5.72 (K.Bauer, P.Wolff) B 47°25'/09°53'

239. Mellau, 1.5.72 (K.Bauer, P.Wolff) B 47°20'/09°52'

240. Reuthe, 1.5.72 (K.Bauer, P.Wolff) B 47°22'/09°53'

241. Schnepfau, Hirschau, 1.5.72 (K.Bauer, P.Wolff) B 47°20'/09°55'

242. Schröcken, Neßlegg, 20-30 Ex., 1.5.72 (K.Bauer, P.Wolff) B 47°15'/10°05'

243. Bregenz, Seepark, 2 fütternde Paare, 7.6.74 (P.Prokop) D 47°30'/09°44'

244. Fußach, Rheindelta, 50 BP., 1965 (P.Willi in Jacoby, Knötzsch 1970) D 47°29'/09°38'

---

x) Dazu noch folgende, nicht genau in Koordinaten erfaßbare Mitteilung von V.Blum (1973): Brütet überall in den Feldgehölzen des Rheintales, in den Rieden nächst dem Bodensee (Rheindelta, Lauterach, Lustenau, Wolfurt) fast in jeder einzelstehenden Birke. Nachweise auch über 1000 m Höhe (Schönenbach, Pfänder, Lecknersee u.a.).

download www.biologiezentrum.at

245. Höchst, Letten Obstgartengelände, 1 BP., 4.6.66 (K.Bauer u.a.) D 47°29'/09°36'

246. Hörbranz, im Ort 1 Ex., 2.6.66 (K.Bauer u.a.) B 47°33'/09°45'

247. Hohenweiler, Zollamt, Familie mit flüggen Jungen, 2.6.66 (K.Bauer u.a.) C 47°35'/09°46'

248. Hohenweiler, Weiden, 470 m (K.Bauer) B 47°34'/09°46'

249. Lauterach, Lauteracher Ried, ca.30 BP., 9.4.67 (R.Penz) D 47°28'/09°41'

250. Lochau, Wiese am Pfänder 1050 m, Familie mit flüggen Jungvögeln, 2.6.66 (K.Bauer u.a.) C 47°30'/09°46'

251. Wolfurt, flügge Jungvögel, 4.5.67 (R.Penz) C 47°28'/09°44'

P.B. Dornbirn:

252. Dornbirn, im Porst, 5 BP., 26.5.67 (R.Penz) D 47°26'/09°43'

253. Lustenau, 1973 (V.Blum) B 47°25'/09°40'

P.B. Feldkirch:

254. Rankweil, entlang Straße nach Brederis, 4 BP., 19.5.73 (E.Dobler) D 47°16'/09°37'

255. Übersaxen, 2 warnende Ex., 20.6.73 (E.Dobler) C 47°15'/09°41'

256. Zwischenwasser, Suldis, 2 Alt-, 4 Jungvögel, 16.7.72 (E.Dobler) C 47°16'/09°40'

Nachträge

xxx) 2a. Kirchbach, Pappelallee an Feldweg zw. Troßdorf u.Rattendorf, 1 BP. 11.7. 1974 (W.Wruß) D 46°37'/13°12'

26. Dobersberg, Felder am Waldrand am Westrand von Lexnitz, 8 Ex., 10.6.74 (G.Schifter) B 48°55'/15°19'

download www.biologiezentrum.at

Wacholderdrossel (Turdus pilaris)

Brutvorkommen und Brutzeitbeobachtungen seit 1945

weitere Nachträge:

63a	Aigen im Mühlkreis, Sonnenwald, 1 Ex., 8.6.74 (E.Petz)	B 48°42'13°58'
63b	Julbach, Wegkreuzung, Bräuerau, 4 u.3.Ex. futtertragend, 23.5.74 (E.Petz)	D 48°4o'13°5o'
63c	Julbach, Hinterleiten, 2 Ex. futtertragend, 19.5.74 (E.Petz)	D 48°39'13°5o'
63d	Julbach, Kriegwald, 2 Ex., 2o.4.69 (E.Petz)	B 48°4o'13°49'
63e	Julbach, Zollübergang Kriegwald, 2 Ex., futtertragend, 19.5.74 (E.Petz)	D 48°41'13°49'
63f	Julbach, Vorderschiffl, 1 Ex.m.Futter, 19.5.74 (E.Petz)	D 48°38'13°51'
65a	Schlägl, Hofau, mehrf.Brutbeobachtungen 69-74 (E.Petz)	C 48°38'14°oo'
65b	Schlägl, bei Fischteichen, 7 Ex., 11.5.68 (E.Petz)	B 48°37'13°58'
65c	Schlägl, Ziegelwald, 5 Ex., 13.5.72 (E.Petz)	B 48°38'13°59'
66a	Schwarzenberg i.Mühlkr., Hinteranger, 3 Ex., futtertragend, 5.6.74 (E.Petz)	D 48°42'13°49'
66b	Schwarzenberg i.Mühlkr., Hinteranger, Hauslwiese, 1 Brutzeitbeob. 73 u.74 (E.Petz)	C 48°43'13°49'
66c	Schwarzenberg i.Mühlkr., Angerhäuser, 9 Ex.m.Futter, 5.6.74 (E.Petz)	D 48°43'13°51'
66d	Schwarzenberg i.Mühlkr., Straßenabzw. n. Hinteranger, 4 Ex., 7.6.74 (E.Petz)	B 48°43'13°5o'
66e	Schwarzenberg i.Mühlkr., Ortsrand mehrf. Beob., Juni 74 (E.Petz)	C 48°42'13°51'
66f	Ulrichsberg, Mühlwald, 1 Ex., 24.5.68 (E.Petz)	B 48°39'13°55'
66g	Ulrichsberg, Hirschlackenstraße, 1 Ex., 23.6.73 (E.Petz)	B 38°41'13°58'
66h	Ulrichsberg, Stollnberg, 1 Ex.futtertragend, 25.5.69 (E.Petz)	D 48°4o'13°55'

download www.biologiezentrum.at

68a	Kleinzell i.M., Apfelsbach, vh., 6.5.73 (E.Petz)	B 48°28'14°00'
69a	Kollerschlag, einige Ex., 2.5.74 (E.Petz)	B 48°36'13°50'
	Kollerschlag, bei Sauedt a.d.Straße, 8 Ex., 27.5.73 (E.Petz)	B 48°36'13°51'
69b	Nebelberg, auf der Au, 2 Ex., futtertragend, 11.6.69 (E.Petz)	D 48°37'13°52'
69c	Öpping, 2 Ex., 23.5.74 (E.Petz)	B 48°36'13°56'
69d	Peilstein, 1 Ex., 26.4.69 (E.Petz)	B 48°38'13°53'
69e	Peilstein, Vorderschlag, 3 Ex., 23.5.74 (E.Petz)	B 48°37'13°53

Nachtrag zum ID Nr.19

Rothalstaucher, Podiceps griseigena

Nachdem erst kürzlich ein bereits länger zurückliegender Brutnachweis dieser Art aus dem Seewinkel publiziert wurde (6.6.1970, 1 ad mit 6 pull auf der Haidlacke, B.Höweling u.a. in F.Barthel, Neuere Beitr.z.Kenntnis der Vogelwelt (Non-Passeres) des Neusiedlerseegebiets, Mskr., Hildesheim 1974), verdienen drei Beob. von FSa aus dem Teichgebiet des steirischen Raabtales besondere Beachtung:

15.4.-5.8. 1 m. balzend Kirschberger Teiche
15.6. 1 ad, Reither Teiche
24.8. 1 ad mit 2 juv. (ungeklärt ob flügge) ebd.

Da bereits 1973 Brutzeitbeob. in diesem Gebiet erfolgten, verstärkt sich der Brutverdacht.

download www.biologiezentrum.at

TURDUS PILARIS

Verbreitung in Österreich 1945 – 1974

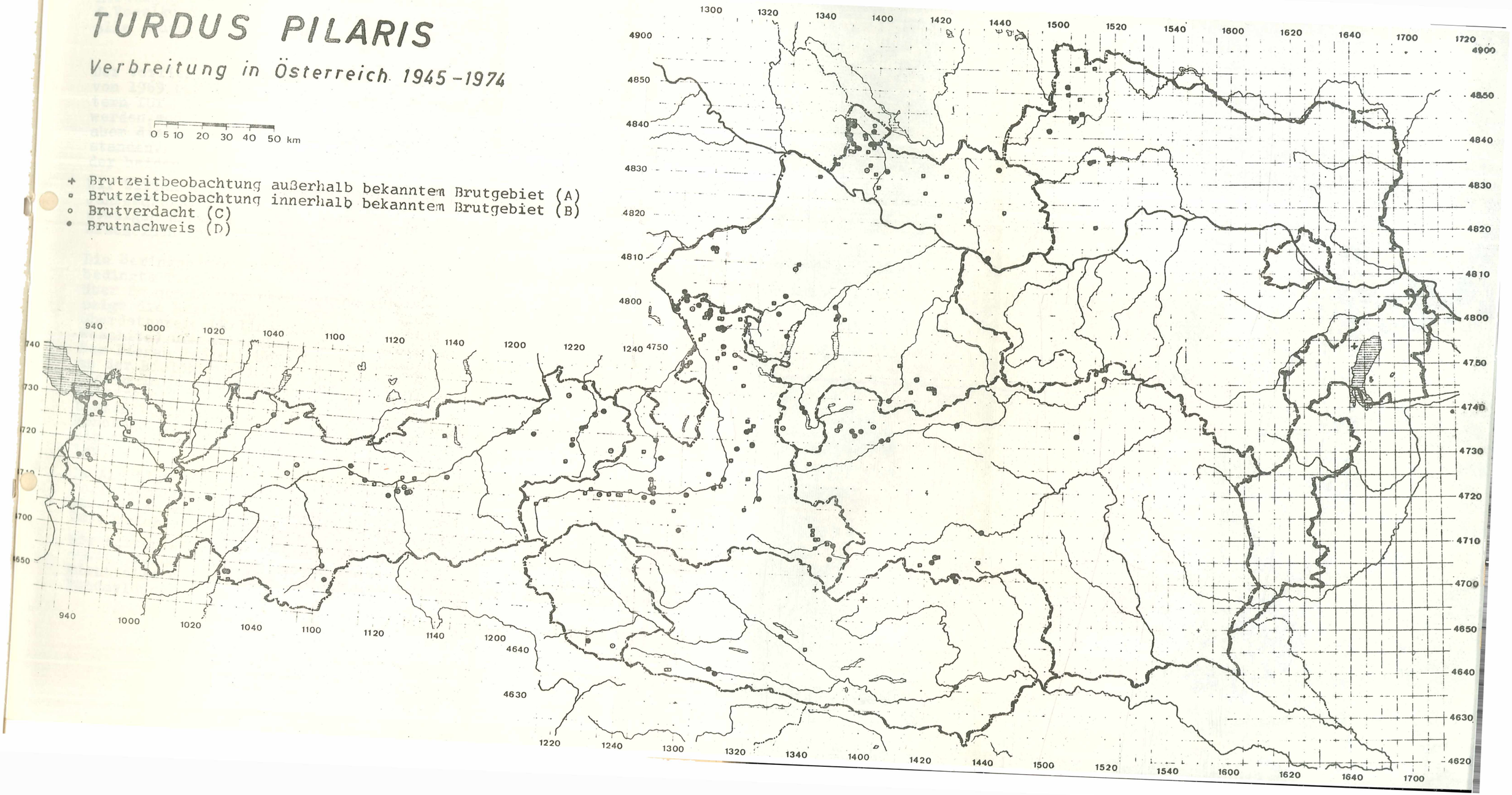

ZOBODAT - www.zobodat.at

Zoologisch-Botanische Datenbank/Zoological-Botanical Database

Digitale Literatur/Digital Literature

Zeitschrift/Journal: Ornithologischer Informationsdienst Rundschreiben

Jahr/Year: 1975

Band/Volume: 19

Autor(en)/Author(s): diverse

Artikel/Article: Ornithologischer Informationsdienst Folge 19 1-36